www.teplokram.com.ua

Монтаж радіаторів Korado

Дані по кріпленню
приладів висотою 200 мм

Дані по кріпленню

Панельні опалювальні прилади **RADIK висотою 200 мм** можна кріпити до стіни і до підлоги. Стандартно прилади поставляються разом з необхідною кількістю «роз'ємну кронштейнів плюс» призначених для кріплення до стіни.

Кріплення до підлоги проводиться за допомогою спеціальних кронштейн-підставок Z-U400.

Опалювальні прилади довжиною **до 1800 мм** закріплюються завжди за допомогою двох кронштейн, а прилади довжиною 1800 мм і довше кріпляться завжди за допомогою трьох кронштейн.

Кріплення до стіни

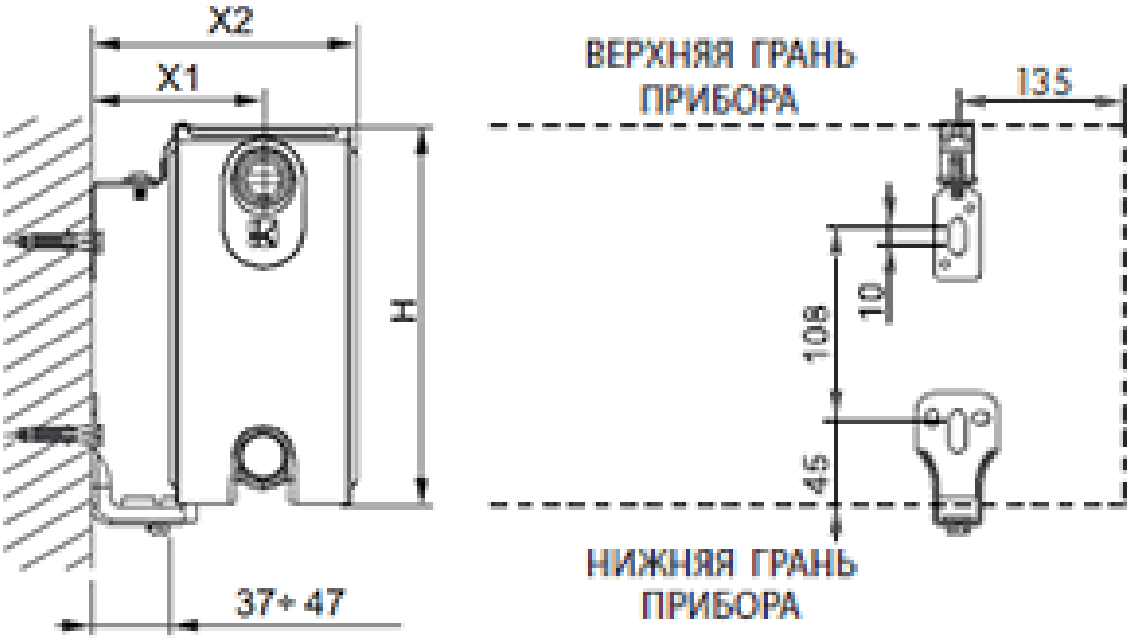

Тип	22	33
X1	87 97	87 97
X2	137 147	192 202

Значення **X2** у опалювальних приладів у виконанні PLAN більше на 2 мм.

Кріплення до підлоги

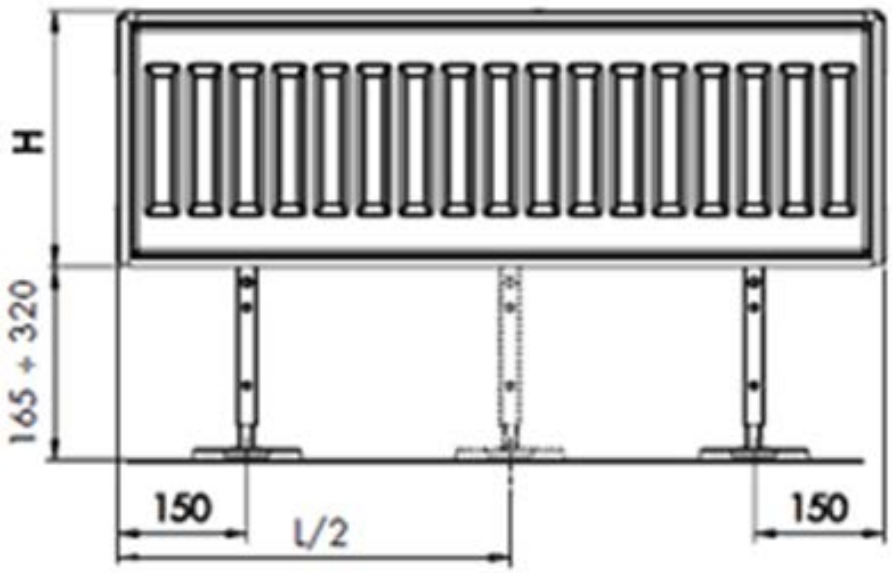

Замовлення кріпильного кронштейна

Кронштейн-підставка для типів 22,33	Z-U400
Кронштейн-підставка для типів 22,33	Z-U400
Кронштейн-підставка для типів 22,33	Z-U400
Кронштейн-підставка для типів 22,33	Z-U400

Кронштейн — підставка внутрішня для типу 11, 22, 33

Опис

- призначений для всіх моделей крім **RADIK VKM**
- для кріплення опалювального приладу використовують панелі і додатковий теплопередавальний елемент
- укомплектований виробником
- вибір не залежить від висоти опалювального приладу **H**
- металеві деталі покриті лакофарбовим покриттям білого кольору
- максимальна вертикальне навантаження на кронштейн **1800 H**

Спосіб кріплення

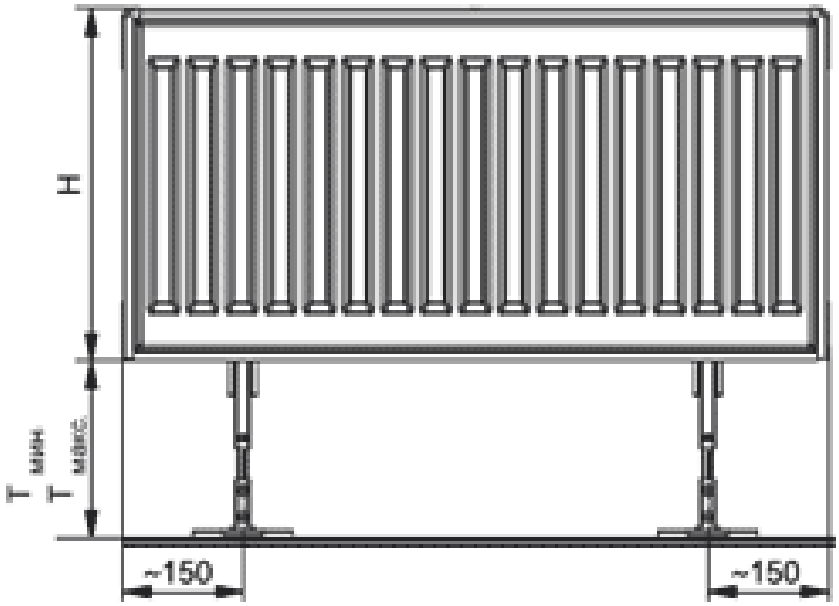

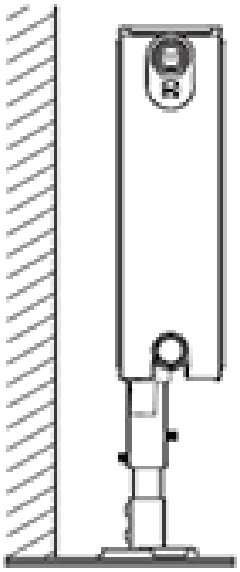

В комплект входить
1 шт. кронштейн

Тип	H (мм)	Тмін. (мм)	Тмакс. (мм)	код для замовлення
Кронштейн-підставка для типів 22,33	Z-U400	Кронштейн-підставка для типів 22,33	200	Z-U300
	400 900	140		

Кронштейн настінний, одинарний — простий

Опис

- призначений для всіх моделей і типів з привареними скобами, крім типу 10 усіх моделей Radik
- вибір не залежить від висоти опалювального приладу **H**
- металеві деталі оцинковані
- дозволяє кріплення до стіни на відстані **D = 40 мм** від стіни
- застосовується для бетонних конструкцій і стін з поробетона і повнотілої цегли
- максимальне вертикальне навантаження на кронштейн **500 N**

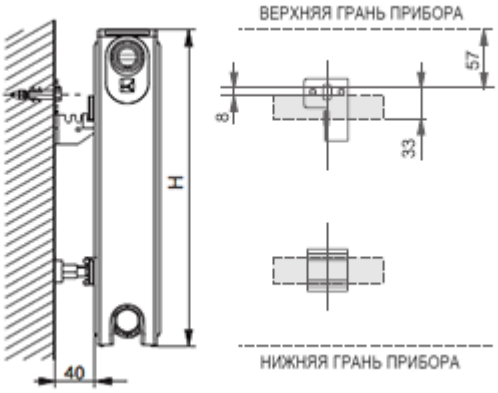

В комплект входить

2 шт. кронштейн, 2 шт. опора, шурупи 8 x 60 мм, дюбелі? 10 мм

Тип	H (мм)	код для заказа
Кронштейн настінний, одинарний — простий	300 900	Z-U320