Размеры подключений/расположение накладок

Радиаторы замены therm-x2 Profil-K / Profil-K Hygiene / Plan-/Line-K / Plan-/Line-K Hygiene

Тип	BL	X	Y (BL ≥ 1800)
10	400	100	BL/2 (для длины BL 2300 BL/2 - 17)
10	500 - 3000	140	
11	400 - 3000	85	
12 - 33	400	100	
12 - 33	500 - 3000	140	

Размеры подключения. Стальные панельные радиаторы

Тип	A	B	C
Profil-HK	BH - 54	89	BH - 153
Plan-/Line-HK	BH - 59	94	BH - 158

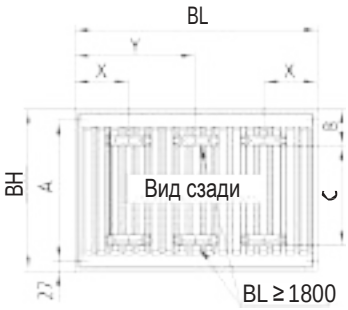

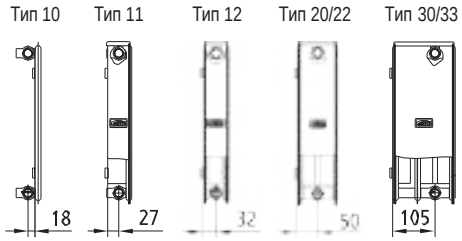

therm-x2 Profil-V / Profil-V Hygiene / Plan-/Line-V / Plan-/Line-V Hygiene

Тип	BL	X	Y (BL ≥ 1800)
10	400	165[1]/100	BL/2 (для длины BL 2300 BL/2 -17)
10	500 - 3000	165[1]/140	
11	400 - 3000	85	
12 - 33	400	100	
12 - 33	500 - 3000	140	

[1] только на стороне вентиля в радиаторах типа 10

Размеры подключения. Стальные панельные радиаторы

Тип	B	C
Profil-HK	89	BH - 153
Plan-/Line-HK	94	BH - 158

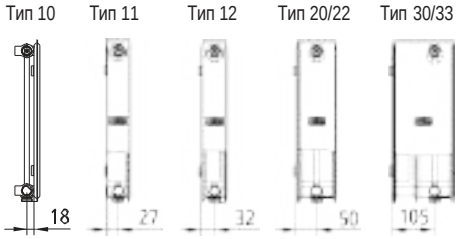

Исполнение «вентиль справа» как на рисунке, исполнение „вентиль слева“ - зеркально.

therm-x2 Profil-VM / Plan-/Line-VM

Тип	BL	X	Y (BL ≥ 1800)
10	400	165[1]/100	BL/2 (для длины BL 2300 BL/2 -17)
10	500 - 3000	165[1]/140	
11	400 - 3000	85	
12 - 33	400	100	
12 - 33	500 - 3000	140	

[1] только на стороне вентиля в радиаторах типа 10

Размеры подключения. Стальные панельные радиаторы

Тип	B	C
Profil-HK	89	BH - 153
Plan-/Line-HK	94	BH - 158

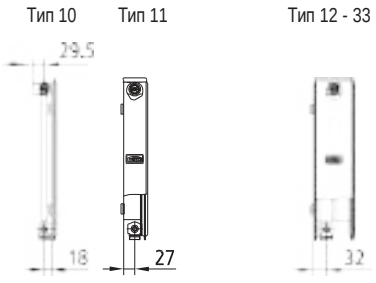

Исполнение «вентиль справа» как на рисунке, исполнение «вентиль слева» идентично.
Внимание: При подключении по центру подающий трубопровод всегда расположен слева, вне зависимости от расположения вентиля.

Технический каталог радиаторов

Варианты подключений
Компактные многопанельные радиаторы

Виды подключений с разделительной пробкой therm-x2 в обратной линии

● расположение пробки

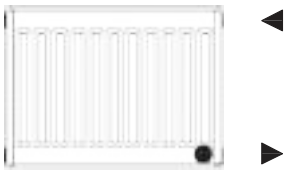

● расположение пробки

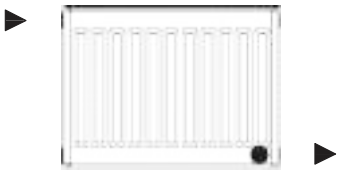

● расположение пробки

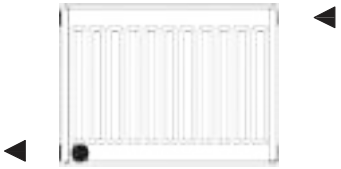

● расположение пробки

Виды подключений без разделительной пробки therm-x2

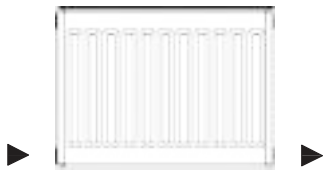

только без разделительной пробки
без эффекта therm-x2
снижение мощности до 8%

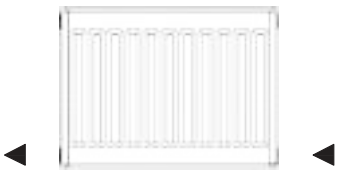

только без разделительной пробки
без эффекта therm-x2
снижение мощности до 8%

Недопустимые виды подключений

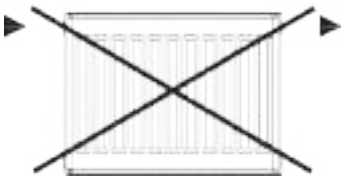

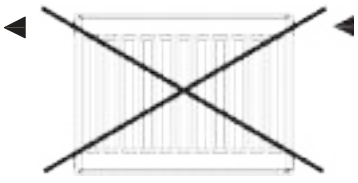

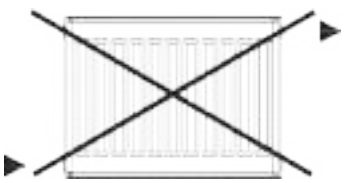

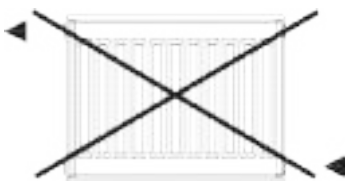

Внимание: Разделительная пробка therm-x2 входит в объём поставки плоских панельных радиаторов. Установка осуществляется заказчиком, в обратном трубопроводе (за исключением монтажной высоты 200 мм).

Варианты подключений
Компактные многопанельные радиаторы, сочленённые

Допустимые сочленённые системы

● расположение пробки

● расположение пробки

только без разделительной пробки -> без эффекта therm-x2

только без разделительной пробки -> без эффекта therm-x2

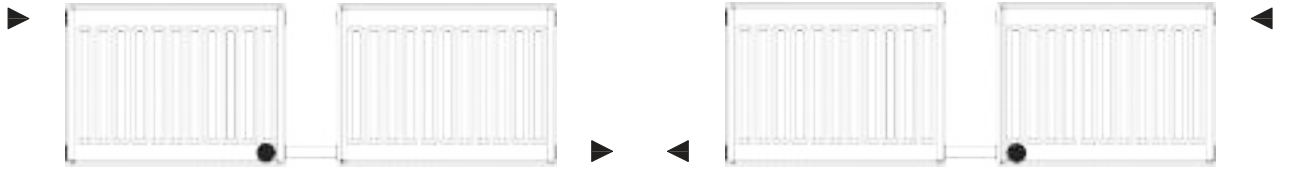

● расположение пробки
второй радиатор без эффекта therm-x2
соединение радиаторов только внизу

● расположение пробки
второй радиатор без эффекта therm-x2
соединение радиаторов только внизу

Недопустимые сочленённые системы

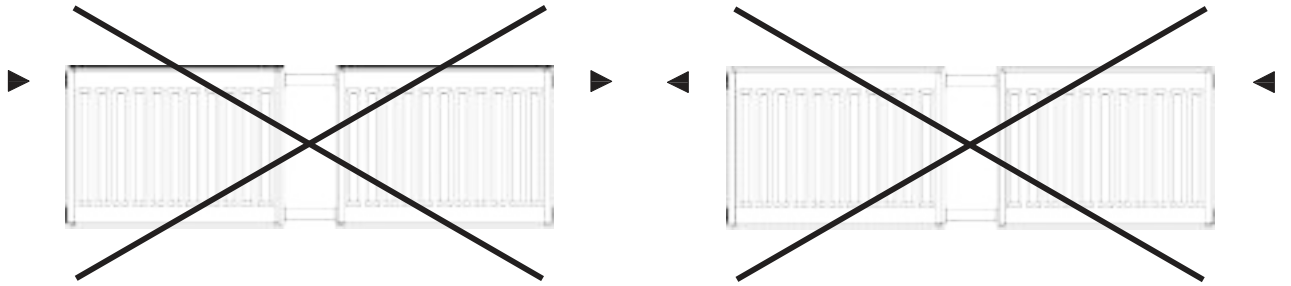

Внимание! Требуется комплект разделительных пробок ZT00810001

Варианты подключений
Многопанельные радиаторы therm-x2® Profil-V / Plan-V / Line-V

Допустимые варианты подключения

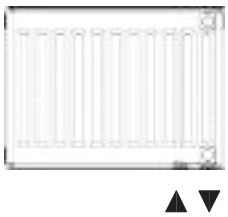

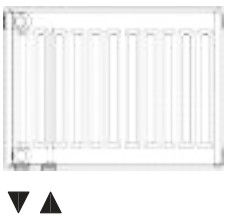

Недопустимые варианты подключения

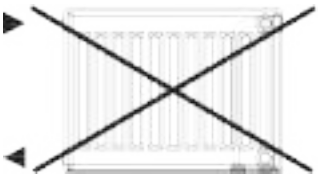

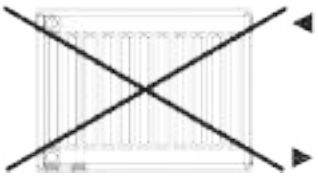

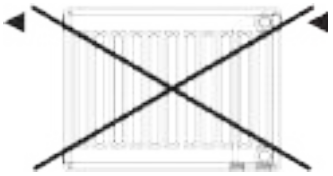

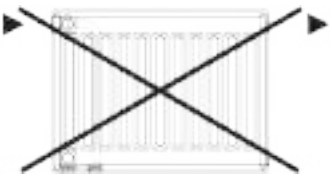

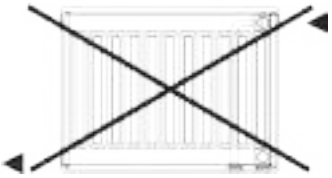

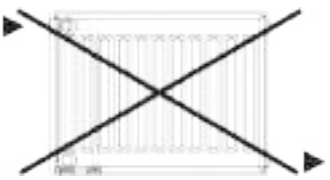

Монтаж разделительной пробки therm-x2® в компактных радиаторах

Руководство по монтажу

Использование разделительной пробки therm-x2 возможно только в многопанельных компактных радиаторах (тип 12, 20, 22, 30, 33) с односторонней или двусторонней подводкой.
Пробка устанавливается в соединительной резьбе, к которой присоединяется обратный трубопровод (за исключением монтажной высоты 200/205).
Внимание! Использование разделительной пробки при нижнем расположении подающего и обратного трубопровода недопустимо.

1. **Надеть разделительную пробку в правильном положении на монтажный ключ до упора.**

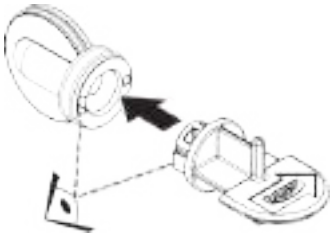

2. **Проверить правильность положения разделительной пробки и монтажного ключа:**

- Рукоятка в горизонтальном положении
- Стрелка указывает в направлении задней/центральной нагревательной панели

Вставить разделительную пробку в соединительную резьбу радиатора:

- Слегка сжать разделительную шайбу
- Делая лёгкие движения из стороны в сторону, разделительную пробку ввести до упора

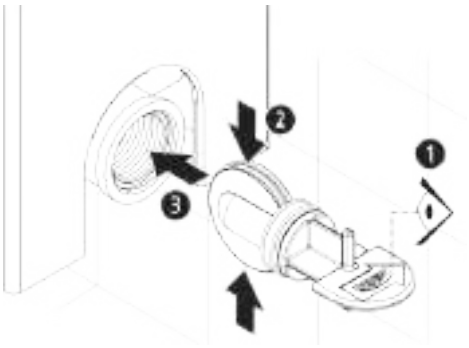

3. **Проверить правильность положения монтажного ключа:**

- Монтажный ключ вставлен до упора
  Рукоятка в горизонтальном положении
  Вынуть монтажный ключ.
- Подключить радиатор воды с помощью соответствующих резьбовых соединений.
  При этом необходимо учитывать, что максимальная глубина ввинчивания в соединительную резьбу = 14 мм.

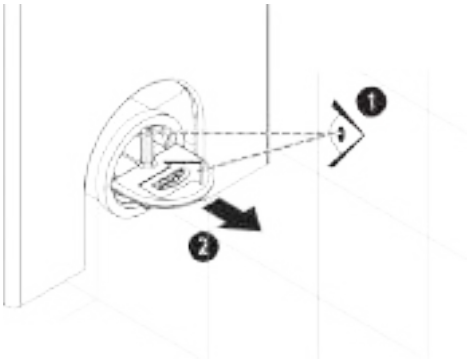

Варианты подключений
therm-x2® Profil-VM / Plan-VM / Line-VM

Использование вентильного радиатора therm-x2® с подключением по центру в качестве компактного радиатора

therm-x2, вентиль справа

Компактный радиатор, одностороннее подключение

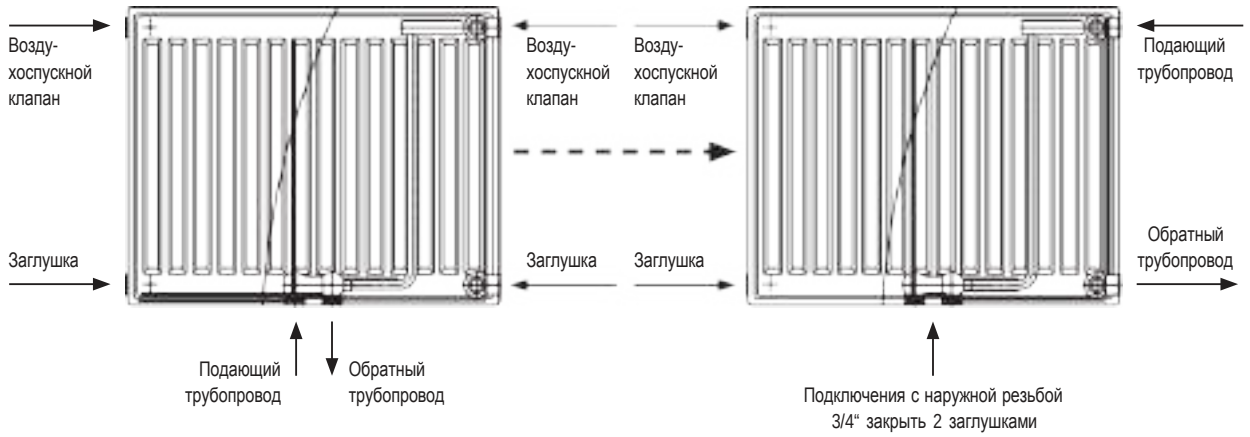

Запомните: Вентильный радиатор с правосторонним расположением вентиля с обратной линией справа при использовании в качестве компактного радиатора

therm-x2, вентиль слева

Компактный радиатор, одностороннее подключение

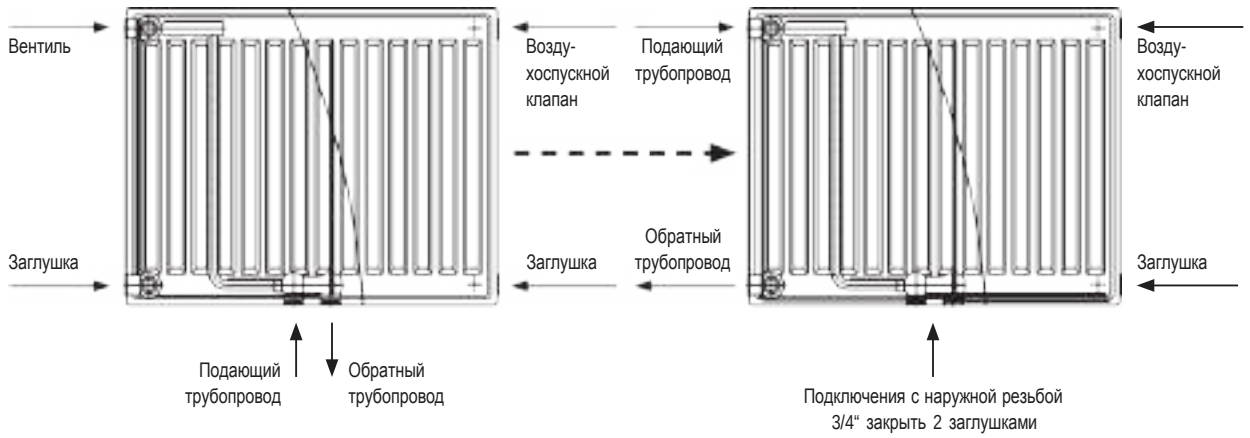

Запомните: Вентильный радиатор с левосторонним расположением вентиля с обратной линией слева при использовании в качестве компактного радиатора

Монтаж разделительной пробки в однотрубных системах

Руководство по монтажу

Использование разделительной пробки для однотрубных систем возможно только в многослойных компактных радиаторах (тип 12, 20, 22, 30, 33), за исключением монтажной высоты 200/205. Разделительная пробка подходит для однотрубных вентилей с погружной трубой Ø 11–11,5 мм.

1. Приготовить необходимые инструменты.

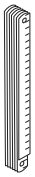

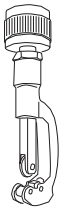

Ø 11

Код товара
ZT00820001

2. Надеть разделительную пробку в правильном положении на монтажный ключ до упора.

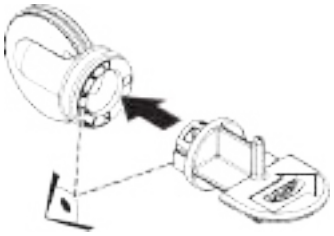

3. Проверить, проходит ли теплоноситель из линии подачи/обратной линии в месте крепления однотрубного вентиля через погружную трубу (см. данные производителя).

Проверить правильность положения разделительной пробки и монтажного ключа:

- Рукоятка в горизонтальном положении (см.рис. 3a/3b)

при прохождении обратного теплоносителя через погружную трубу:

- Стрелка указывает в направлении задней/центральной нагревательной панели (рис. 3a)

при прохождении прямого теплоносителя через погружную трубу:

- Стрелка указывает в направлении передней нагревательной панели (рис. 3b)

Вставить разделительную пробку в соединительную резьбу радиатора (рис. 3a/3b):

- Слегка сжать разделительную шайбу
- Делая лёгкие движения из стороны в сторону, разделительную пробку ввести до упора

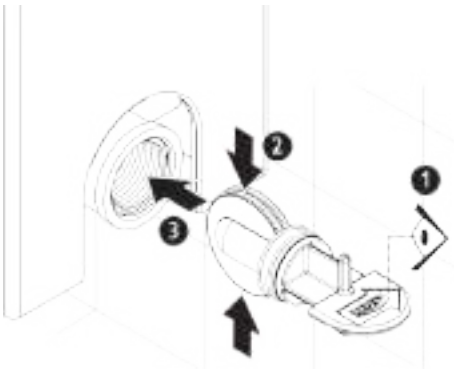

3a

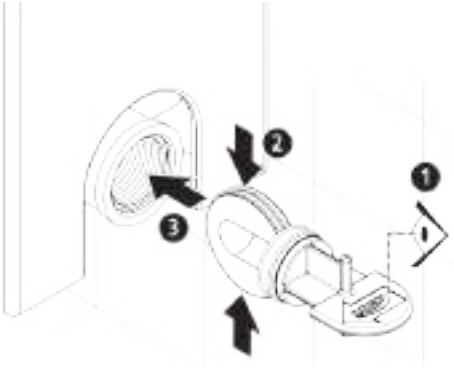

3b

Монтаж разделительной пробки в однотрубных системах

Руководство по монтажу

4. Проверить правильность положения монтажного ключа:

- Монтажный ключ вставлен до упора
- Рукоятка в горизонтальном положении

Вынуть монтажный ключ.

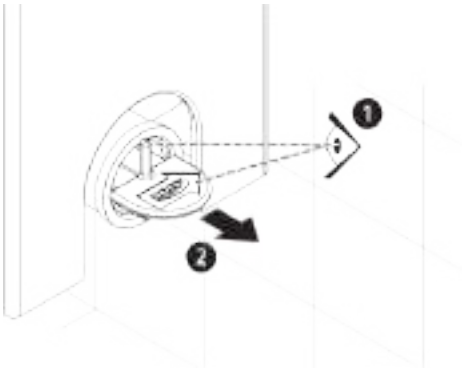

5. Придать погружной трубе длину X:

- X = (22 мм – A) ±1 мм
- A = желаемая глубина ввинчивания муфты = **макс. 14 мм**
- Снять фаску с кромки погружной трубы
- Убедиться в том, что погружная труба не повреждена или деформирована

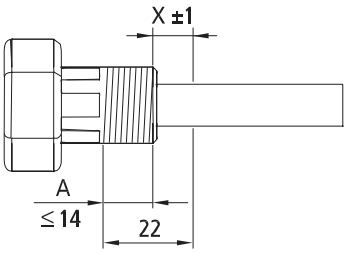

6. Хорошо увлажнить погружную трубу во избежание последующего прокручивания разделительной пробки:

- Плотно ввинтить муфту с выбранной глубиной ввинчивания A в соединительную резьбу радиатора. **При этом необходимо учитывать, что максимальная глубина ввинчивания в соединительную резьбу = 14 мм.**
- Соединить однотрубный вентиль с муфтой.
- Подключить однотрубный вентиль к трубопроводной сети
- (см. руководство по монтажу однотрубного вентиля).

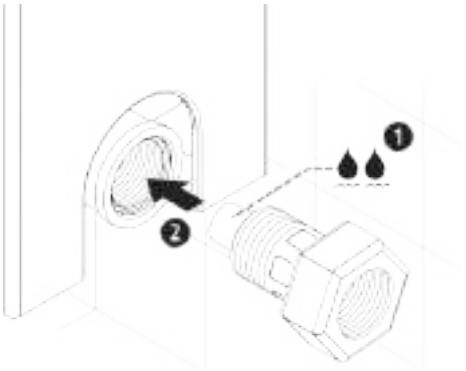

Демонтаж верхней панели
в плоских панельных радиаторах типов 11 – 33

Условия для демонтажа верхней декоративной решетки и боковой планки.

Минимальное боковое расстояние от радиатора

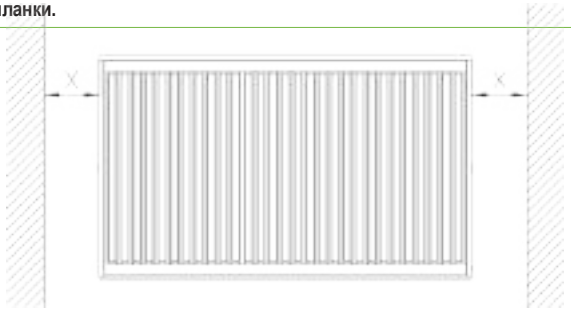

Монтажная высота радиатора	X = расстояние до стены
200	140
300	140
400	180
500	230
554 (одна сторона)	250
600	270
900	405
954	430

Демонтаж боковых планок при диагональном и нижнем разностороннем подключении радиаторов с подключением из задней стенки больше невозможен.

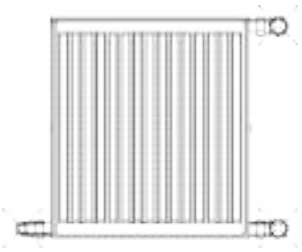

Демонтаж верхней декоративной решетки

Приподнять пластиковую скобу боковой планки и провернуть её против часовой стрелки.
В профильных радиаторах с монтажной длиной свыше 1400 мм удалить предохранительную скобу с верхней планки.

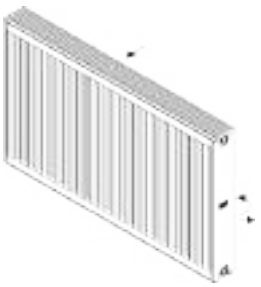

Боковую планку слегка наклонить и потянуть от радиатора (см.рисунок), после приподнять верхнюю планку и снять боковую планку с фиксирующего крючка.

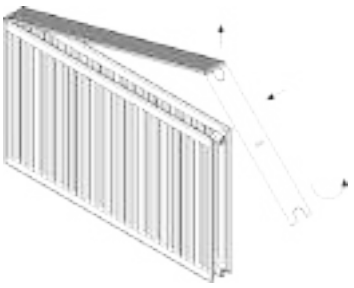

Затем поднять с одной стороны и сдвинуть верхнюю планку, чтобы отсоединить её от второй боковой планки.

Монтаж верхней планки осуществляется в обратной последовательности!

Крепление настенное
Монтаж с помощью анкерной консоли

Крепление для вентильных и компактных радиаторов

Крепление с монтажной длиной макс.1600 мм
состоит из:
2 штыревых кронштейнов 160 мм,
2 распорок,
2 предохранительных скоб

Соответствует классам требований I и II

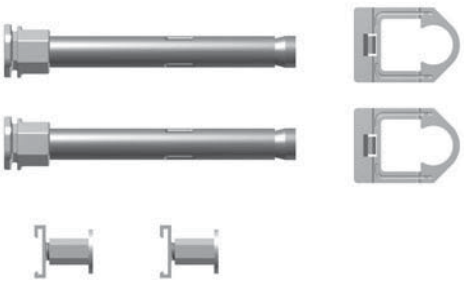

Номер артикула	
ZB0276 0001	Длина 95 мм
ZB0276 0002	Длина 130 мм
ZB0276 0003	Длина 160 мм
ZB0276 0004	Длина 200 мм

Крепление с монтажной длиной свыше1800 мм
Поставляется дополнительный комплект консолей (за исключением монтажной высоты 200 мм), включающий:
1 анкерный кронштейн 160 мм,
1 распорку,
1 предохранительную скобу

Соответствует классам требований I и II

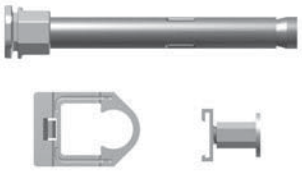

Номер артикула	
ZB0277 0001	Длина 95 мм
ZB0277 0002	Длина 130 мм
ZB0277 0003	Длина 160 мм
ZB0277 0004	Длина 200 мм

Крепление настенное
Монтаж с помощью анкерной консоли

1. Определение места отверстий

- Сделайте разметку отверстий (размеры подключений и расположение накладок см.стр. 65)
- Просверлить 2 отверстия сверлом Ø 18 мм
- Для монтажной длины свыше 1800 мм необходимо просверлить ещё одно отверстие по центру

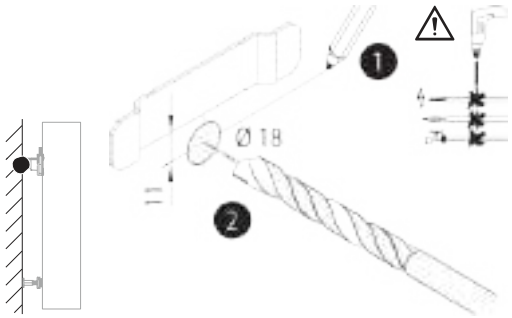

Внимание! Крепёжный материал обладает грузоподъёмными свойствами. Тем не менее, необходимо проверить крепёж и способ крепления на месте установки и подобрать его, в случае необходимости, с учётом конкретной монтажной ситуации!

Тип 10

Тип	10
Монтажная глубина (BT) BT[1] в мм	61

[1] монтажная глубина гладких радиаторов: + 2 мм

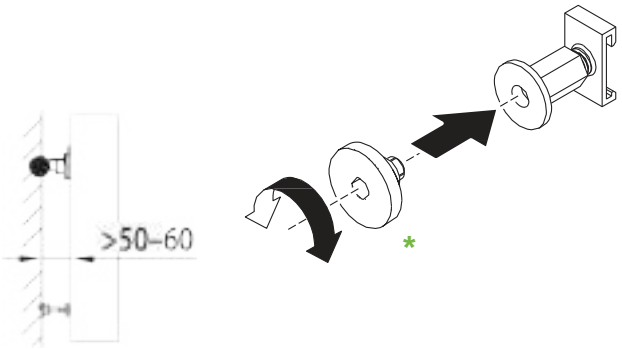

*** Внимание:** удлинитель для распорки (артикул: ZB01150001) не входит в комплект поставки

Тип 11 - 33

Тип	11	12	20/22	30/33
Монтажная глубина (BT) BT[1] в мм	61	64	100	155

[1] монтажная глубина гладких радиаторов: + 2 мм

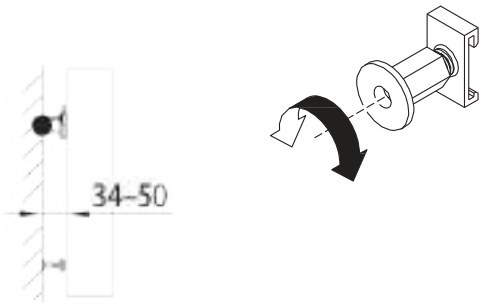

Крепление настенное
Монтаж с помощью анкерной консоли

2. Расстояние от стены

- Анкерную консоль вставить в отверстие прорезью вверх
- Определиться с расстоянием до стены и зафиксировать кронштейн с помощью отвёртки
- Соблюдайте максимальную длину выступа консоли

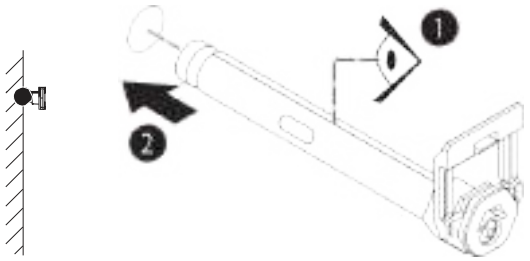

Внимание: При наличии на стене защитно-изоляционного слоя максимальный отступ от стены сокращается на толщину этого слоя (см.рисунок ниже); Область разводки кронштейна не должна находиться полностью в полости строительного материала, использованного для возведения стен.

Тип	10	11 - 33
A	50–60 мм	34 - 50 мм

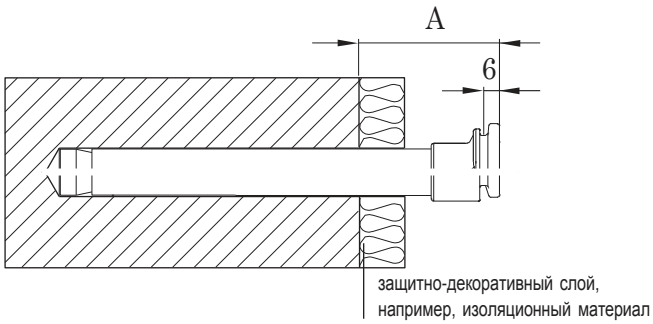

Внимание: При установке радиаторов в помещениях с повышенной нагрузкой на них (например, школы) мы рекомендуем использовать консоль быстрого монтажа Kermi или обратиться в нашу службу технической поддержки клиентов.

3. Выравнивание

Кронштейны через эксцентрик с помощью гаечного ключа (SW 22) выровнять по горизонтали

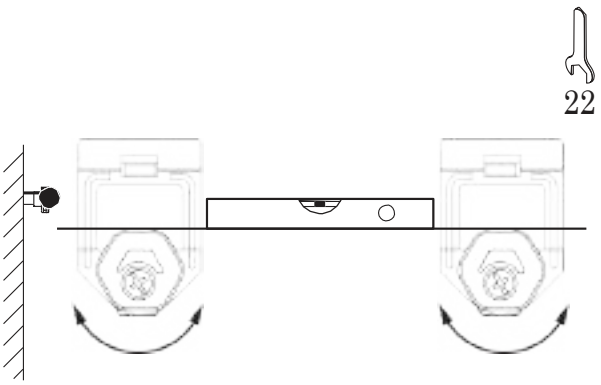

Крепление настенное
Монтаж с помощью короткого стенного кронштейна

1. Описание

Стенной кронштейн, короткий
Комплект состоит из:
2 стенных укороченных кронштейнов,
4 болтов, 4 шайб, 4 дюбелей,
2 звукоизоляционных защёлок,
2 фиксаторов для настенных кронштейнов,
2 гаек с распоркой,
2 распорок

При монтажной длине свыше 1800 мм необходимо установить третью консоль

Соответствует классам требований I, II и III.
Для выполнения требований класса III необходимо дополнительное применение защиты от смещения ZK00200001 и, в зависимости от монтажных размеров радиатора, ZK00820001.
В 10 типе возможно только при расстоянии от стены 50 или 60 мм.
В типах 11 - 33 возможно только при расстоянии от стены 30 или 40 мм.

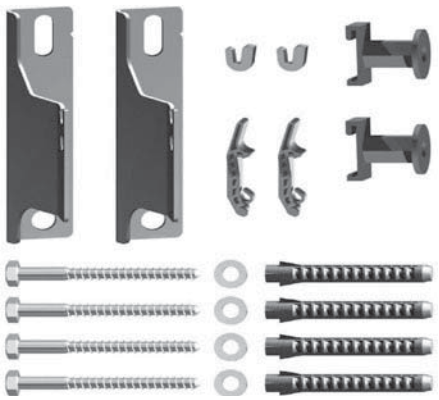

Номер артикула	
ZB0264 0001	Расстояние от стены 30 мм, цвет белый
ZB0264 0002	Расстояние от стены 40 мм, цвет белый
ZB0264 0003	Расстояние от стены 50 мм, цвет белый
ZB0264 0004	Расстояние от стены 60 мм, цвет белый
ZB0264 0005	Расстояние от стены 30 мм, оцинкованный
ZB0264 0006	Расстояние от стены 40 мм, оцинкованный
ZB0264 0007	Расстояние от стены 50 мм, оцинкованный
ZB0264 0008	Расстояние от стены 60 мм, оцинкованный
ZB0264*	Цветной

* При заказе, пожалуйста, указывайте цвет и расстояние от стены

2. Определение места отверстий

- Сделайте разметку отверстий (размеры подключений и расположение накладок см.стр. 65)
- Просверлите 2 отверстия сверлом Ø 10 мм
- Для монтажной длины свыше 1800 мм необходимо просверлить ещё одно отверстие по центру
- Вставьте дюбель

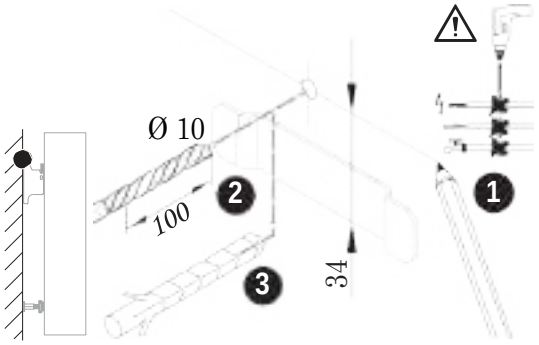

Внимание! Крепёжный материал обладает грузоподъёмными свойствами.
Тем не менее, необходимо проверить крепёж и способ крепления на месте установки и подобрать его, в случае необходимости, с учётом конкретной монтажной ситуации!

3. Возможные отступы от стены

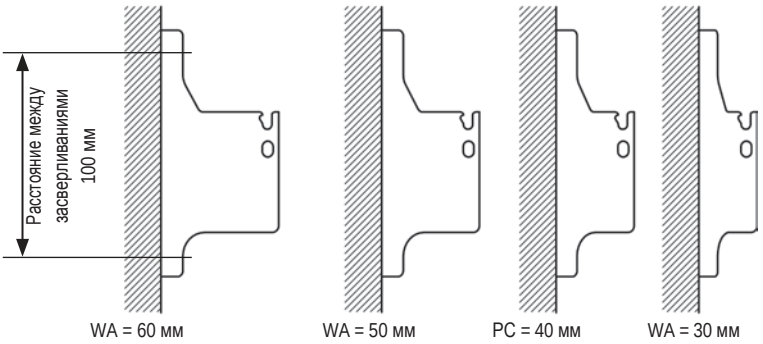

Крепление настенное
Монтаж с помощью стенного кронштейна, регулируемого по глубине

1. Описание

Набор регулируемых стенных кронштейнов (с возможностью изменения глубины)
Комплект состоит из:
1 стенного кронштейна регулируемого,
2 болтов,
2 шайб,
2 дюбелей,
2 звукоизоляционных защёлок,
1 держателя для стенного кронштейна

Соответствует классам требований I, II и III.
Для выполнения требований класса III необходимо дополнительное применение защиты от смещения ZK00200002 и, в зависимости от монтажных размеров радиатора, ZK00820001.
В 10 типе возможно только при расстоянии от стены 45 - 60 мм.
В типах 11 - 33 возможно только при расстоянии от стены 35 - 45 мм.

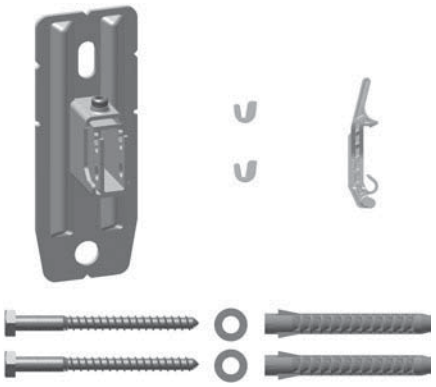

Номер артикула	
ZB0287 0001	белый, WA = 35-45 мм
ZB0287 0002	белый, WA = 45-60 мм
ZB0287 0003	белый, WA = 60-100 мм
ZB0287*	Цветной

* При заказе, пожалуйста, указывайте цвет и расстояние от стены

2. Однорядный монтаж с распоркой

Стенной кронштейн регулируемый, WA 60 - 100 мм
Классы требований I и II
Количество консолей (для любой монтажной высоты)

Тип	300-1600	1800-3000
Тип 10	2	3
Тип 11	2	3
Тип 12	2	3
Тип 20	2	3
Тип 21	2	3
Тип 30	4	6
Тип 33	4	6

Монтажная длина (мм)

Для WA = 35 - 60 необходимо такое же количество консолей,

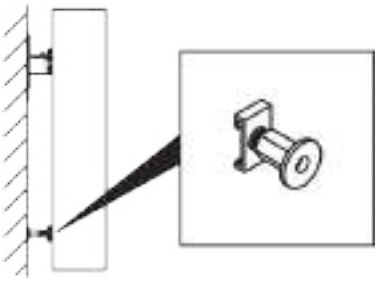

3. Определение места отверстий

- Количество кронштейнов см. выше
- Сделайте разметку отверстий (размеры подключений и расположение накладок см.стр. 65)
- Просверлите отверстия и вставьте дюбели.
- Учитывайте материал, из которого сделаны стены

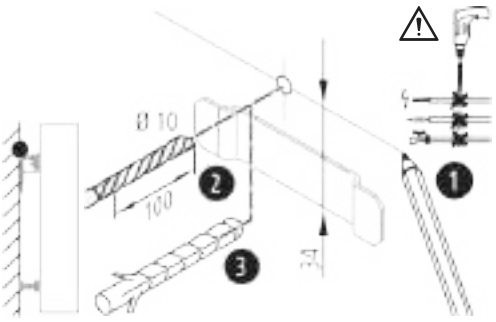

4. Процесс однорядного монтажа

1. Монтаж консолей

- Наживить винты для крепления кронштейнов, выровнять кронштейны и затянуть болты
- Установить нижний стопорный винт При этом проследите, чтобы дюбель был установлен заподлицо с передней кромкой кронштейна.

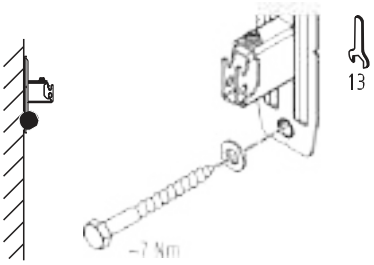

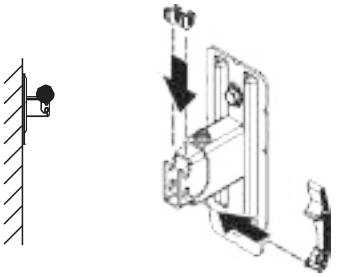

2. Звукоизоляционные защёлки и защита от снятия радитора

- Установите звукоизоляционные скобы на всех кронштейнах
- Установите планки защиты от демонтажа на внешних кронштейнах

3. Настроить расстояние между нагревательным элементом и стеной

- Ослабить винт с внутренним шестигранником
- Установить распорку
- Затянуть винт с внутренним шестигранником

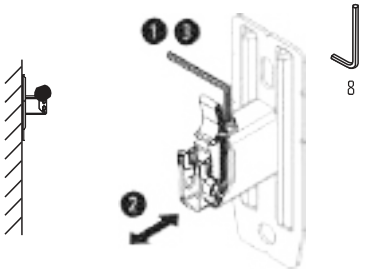

4. Установить распорку

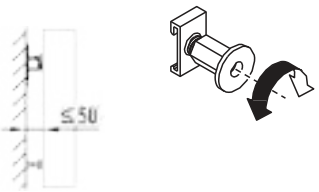

5. Удлинение распорки

- В зависимости от монтажной ситуации при необходимости используйте удлинители для распорок

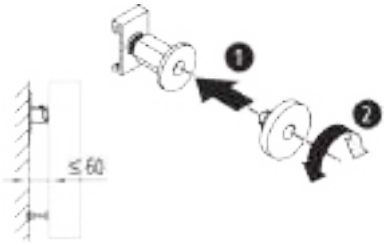

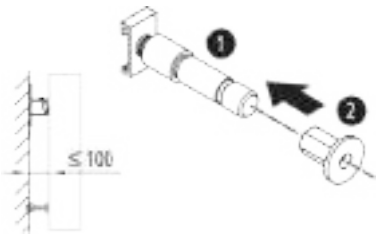

6. Смонтируйте и зафиксируйте радиатор

- Вставьте радиатор планками в кронштейны и выровняйте по бокам
- Закрепите планки защиты от демонтажа на планках радиатора

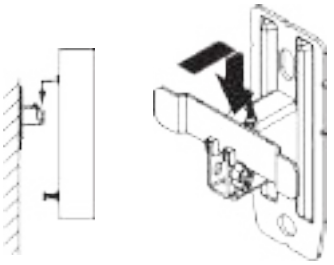

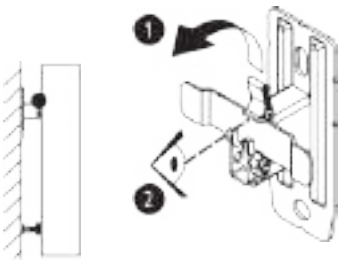

Крепление настенное
Монтаж с помощью стенного кронштейна, регулируемого по глубине

1. Монтаж в два ряда

Стенной кронштейн регулируемый, WA 60 - 100 мм
Классы требований I и II
Количество консолей (для любой монтажной высоты)

Тип	Монтажная длина (мм)	
	300-1600	1800-3000
Тип 10	2	3
Тип 11	2	3
Тип 12	2	3
Тип 20	2	3
Тип 21	2	3
Тип 22	2	3
Тип 30	4	6
Тип 33	4	6

Для WA = 35 - 60 необходимо такое же количество консолей.

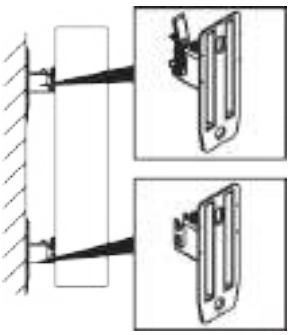

2. Определение места отверстий

1. Учитывайте базовый размер планки радиатора
- Размер = X
- Количество кронштейнов см. выше

2. Сверление
- Сделайте разметку отверстий (размеры подключений и расположение накладок см.стр. 65)
- Просверлите отверстия и вставьте дюбели.
- Учитывайте материал, из которого сделаны стены

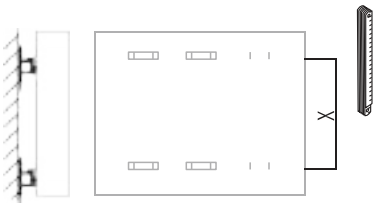

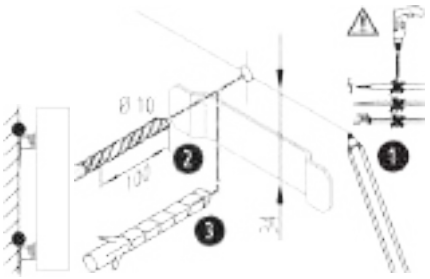

3. Процесс монтажа в два ряда

1. Монтаж консолей

- Консоли выравнять по горизонтали и вертикали,

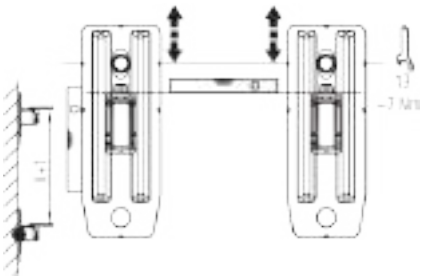

затянуть болты

2. Звукоизоляционные защёлки и защита от снятия радитора

- Установите звукоизоляционные скобы на всех кронштейнах
- Установите планки защиты от демонтажа на внешних кронштейнах

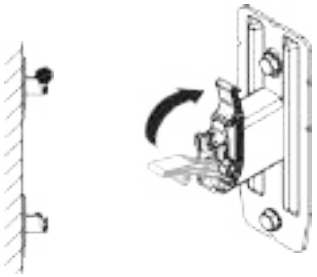

3. Настроить расстояние между нагревательным элементом и стеной

- Ослабить винт с внутренним шестигранником
- Установить распорку
- Затянуть винт с внутренним шестигранником

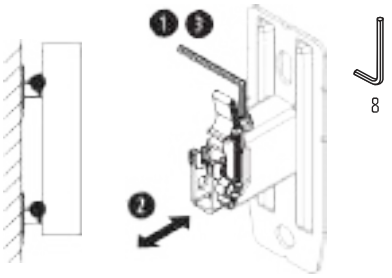

4. Смонтируйте и зафиксируйте радиатор

- Вставьте радиатор планками в кронштейны и выровняйте по бокам
- Закрепите планки защиты от демонтажа на планках радиатора

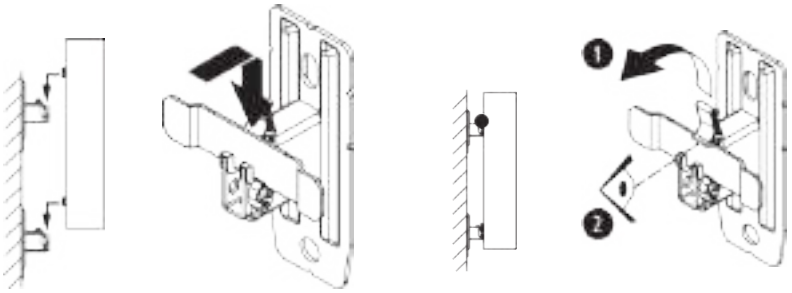

Крепление настенное
Монтаж с креплением в модульном доме

1. Описание

Крепление в модульном доме
Двойной комплект состоит из:
2 креплений для модульного дома
2 болтов 7x120
2 дюбелей 10x20
2 фиксаторов
2 распорок

При монтажной длине свыше 1800 мм необходимо установить третью консоль

Соответствует классам требований I и II Для типа 33 начиная с высоты 750 мм и длины 1300 мм консоли необходимо устанавливать на верхнюю и нижнюю планки.

2. Однорядный монтаж с распоркой

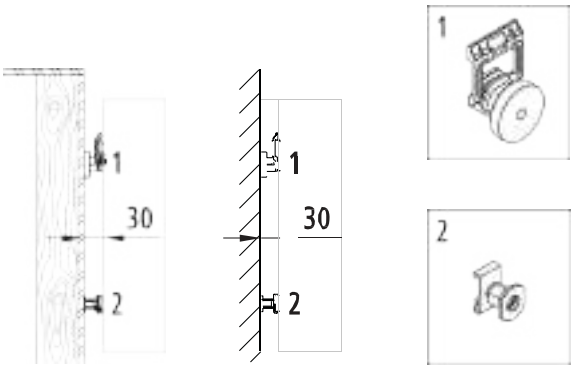

3. Определение места отверстий

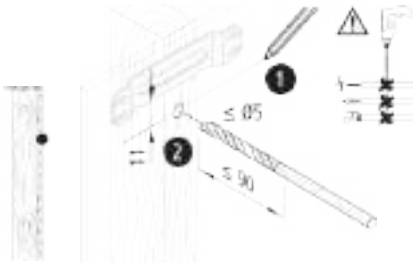

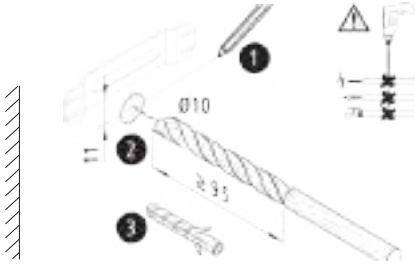

4. Процесс однорядного монтажа

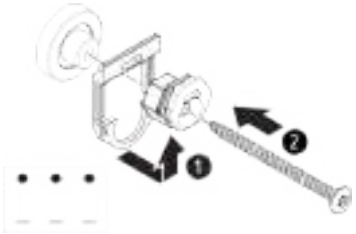

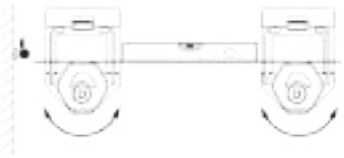

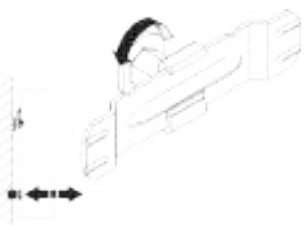

Крепление настенное
Монтаж с креплением в модульном доме

1. Монтаж в два ряда

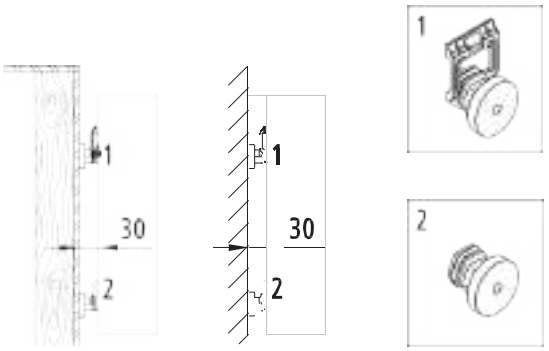

2. Определение места отверстий

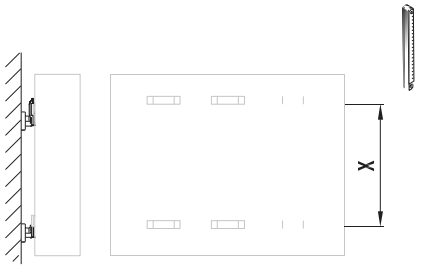

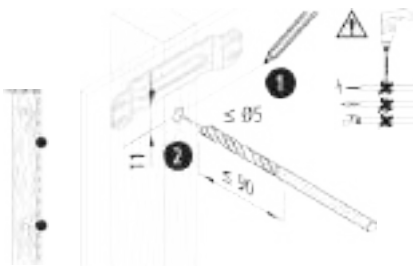

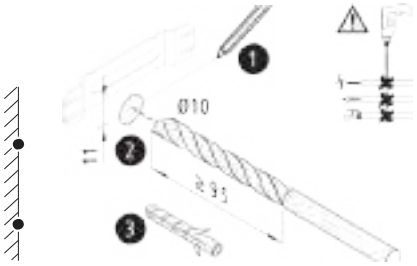

3. Процесс монтажа в два ряда

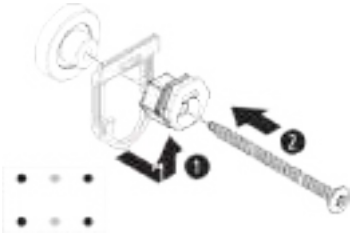

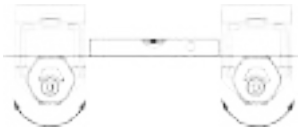

Крепление настенное
Монтаж с помощью длинного стенного кронштейна

1. Описание

Стенной кронштейн, длинный
Комплект состоит из:
2 стенных кронштейнов,
2 фиксаторов для стенных кронштейнов,
3 звукоизоляционных защёлок

При монтажной длине свыше 1800 мм необходимо установить третью консоль

Тип монтажного комплекта	10	11 - 33
Расстояние от стены, в мм	50	30 или 50

Соответствует классам требований I и II VDI (Объединения немецких инженеров).
Только в сочетании с набором шурупов с дюбелями ZK0071 0001.

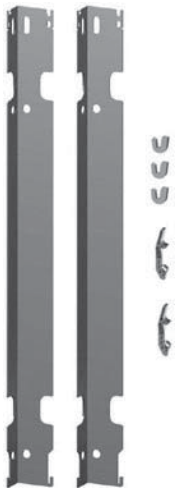

Номер артикула	
ZB0259 0001	белый, высота 300мм
ZB0259 0002	белый, высота 400мм
ZB0259 0003	белый, высота 500мм
ZB0259 0004	белый, высота 554мм
ZB0259 0005	белый, высота 600мм
ZB0259 0006	белый, высота 750мм
ZB0259 0007	белый, высота 900мм
ZB0259 0008	белый, высота 954мм
ZB0259 0009	оцинков., высота 300 мм
ZB0259 0010	оцинков., высота 400 мм
ZB0259 0011	оцинков., высота 500 мм
ZB0259 0012	оцинков., высота 554 мм
ZB0259 0013	оцинков., высота 600 мм
ZB0259 0014	оцинков., высота 750 мм
ZB0259 0015	оцинков., высота 900 мм
ZB0259 0016	оцинков., высота 954 мм

2. Определение места отверстий

- Сделайте разметку отверстий (размеры подключений и расположение накладок см.стр. 65)
- Просверлите 2 отверстия сверлом Ø 10 мм
- Для монтажной длины свыше 1800 мм необходимо просверлить ещё одно отверстие по центру
- Вставьте дюбель

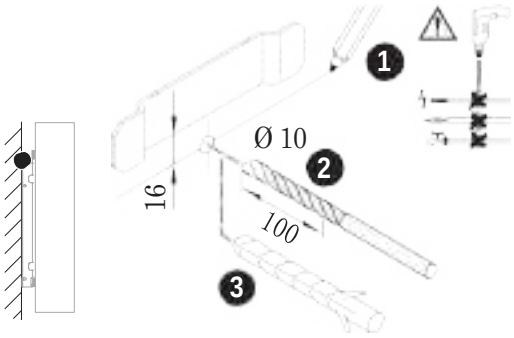

Внимание! Крепёжный материал обладает грузоподъёмными свойствами.
Тем не менее, необходимо проверить крепёж и способ крепления на месте установки и подобрать его, в случае необходимости, с учётом конкретной монтажной ситуации!

3. Расстояние от стены

- Выбор расстояния до стены (30 или 50 мм)

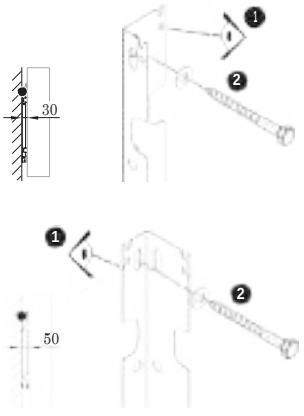

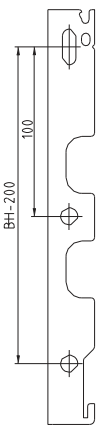

Крепление настенное
Монтаж с помощью комплекта направляющих для настенного крепления

1. Описание

Кронштейн быстрого монтажа
Комплект состоит из:
2 консолей со звукоизолирующим покрытием,
1 фиксатора от смещения, окрашенный,
4 болтов, 4 шайб, 4 дюбелей

При монтажной длине свыше 1800 мм необходимо установить третью консоль

Тип монтажного комплекта	10	11 - 33
Расстояние от стены, в мм	60	30 или 50

Соответствует классам требований I и II

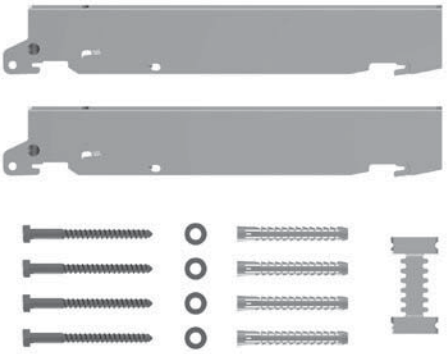

Номер артикула	
Тип 11 – 33, расстояние от стены 30 мм	
ZB0262 0001	Монтажная высота 300 мм
ZB0262 0002	Монтажная высота 400 мм
ZB0262 0003	Монтажная высота 500 мм
ZB0262 0004	Монтажная высота 554 мм
ZB0262 0005	Монтажная высота 600 мм
ZB0262 0006	Монтажная высота 750 мм
ZB0262 0007	Монтажная высота 900 мм
ZB0262 0008	Монтажная высота 954 мм
Тип 11 – 33, расстояние от стены 50 мм	
ZB0266 0001	Монтажная высота 300 мм
ZB0266 0002	Монтажная высота 400 мм
ZB0266 0003	Монтажная высота 500 мм
ZB0266 0004	Монтажная высота 600 мм
ZB0266 0005	Монтажная высота 750 мм
ZB0266 0006	Монтажная высота 900 мм
Тип 10, расстояние от стены 60 мм	
ZB0266 0007	Монтажная высота 300 мм
ZB0266 0008	Монтажная высота 400 мм
ZB0266 0009	Монтажная высота 500 мм
ZB0266 0010	Монтажная высота 600 мм
ZB0266 0011	Монтажная высота 750 мм
ZB0266 0012	Монтажная высота 900 мм

2. Определение места отверстий

- Сделайте разметку отверстий (размеры подключений и расположение накладок см.стр. 65)
- Просверлите 2 отверстия сверлом Ø 10 мм
- Для монтажной длины свыше 1800 мм необходимо просверлить ещё одно отверстие по центру
- Вставьте дюбель

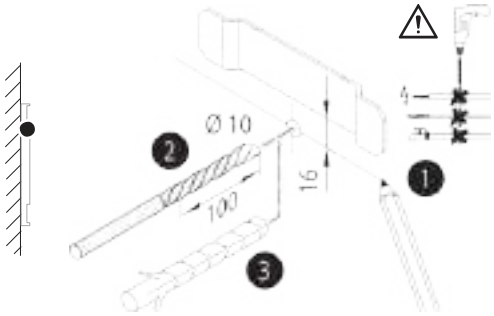

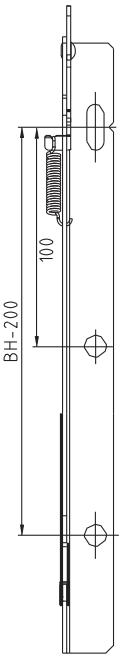

Внимание! Крепёжный материал обладает грузоподъёмными свойствами. Тем не менее, необходимо проверить крепёж и способ крепления на месте установки и подобрать его, в случае необходимости, с учётом конкретной монтажной ситуации! Для повышения несущих способностей можно использовать третий болт и дюбель.

Крепление настенное
Крепление с помощью кронштейна для быстрого монтажа

1. Описание

Комплект направляющих для настенного крепления
для монтажа панельных плоских радиаторов Kermi,
тип 12, 22 и 33.
Комплект состоит из:
2 направляющих шин,
4 болтов,
4 шайб,
4 дюбелей

Расстояние от стены = 34 мм
(при высоте 200 = 25 мм)

При монтажной длине свыше 1800 мм необходимо установить третью консоль

Соответствует классам требований I и II
Соответствует классам требований

только в сочетании со со специальной защитой от смещения

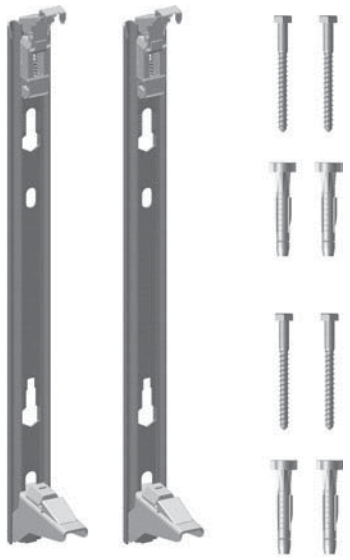

Номер артикула	
Для профильных панельных радиаторов	
ZB0297 0017	Монтажная высота 200 [мм], тип 22
ZB0297 0019	Монтажная высота 200 [мм], тип 33
ZB0297 0001	Монтажная высота 300 мм
ZB0297 0002	Монтажная высота 400 мм
ZB0297 0003	Монтажная высота 500 мм
ZB0297 0004	Монтажная высота 554 мм
ZB0297 0005	Монтажная высота 600 мм
ZB0297 0006	Монтажная высота 750 мм
ZB0297 0007	Монтажная высота 900 мм
ZB0297 0008	Монтажная высота 954 мм
Для гладких панельных радиаторов Plan/Line	
ZB0297 0016	Монтажная высота 200 [мм], тип 22
ZB0297 0018	Монтажная высота 200 [мм], тип 33
ZB0297 0009	Монтажная высота 300 мм
ZB0297 0010	Монтажная высота 400 мм
ZB0297 0011	Монтажная высота 500 мм
ZB0297 0012	Монтажная высота 554 мм
ZB0297 0013	Монтажная высота 600 мм
ZB0297 0014	Монтажная высота 900 мм
ZB0297 0015	Монтажная высота 954 мм

2. Определите минимальное количество точек крепления в зависимости от материала стены для класса требований 1 – 3

Материал стены	силикатный кирпич (KS12)/бетон			керамический поризованный блок							
Тип	**12 - 33**			**22**		**33**		**12 - 33**		**12 - 33**	
Монтажная высота	**300 - 400**		**500 - 954**	**200**		**200**		**300 - 400**		**500 - 954**	
	Класс требований										
Монтажная длина	**1 - 2**	**3**	**1-3**	**1 - 2**	**3**	**1 - 2**	**3**	**1 - 2**	**3**	**1 - 2**	**3**
400	2	2	2	2	2	2	2	2	2	2	2
500	2	2	2	2	2	2	2	2	2	2	2
600	2	2	2	2	2	2	2	2	2	2	2
700	2	2	2	2	2	2	2	2	2	2	2
800	2	2	2	2	2	2	2	2	2	2	2
900	2	2	2	2	2	2	2	2	2	2	2
1000	2	2	2	2	2	2	2	2	2	2	2
1100 - 1200	2	2	2	2	2	2	2	2	3	2	2
1300 - 1400	2	3	2	2	3	2	2	3	3	2	3
1500 - 1600	2	3	2	2	3	2	2	3	3	3	3
1700 - 1800	3	3	3	3	3	3	3	3	3	3	3
1900 - 2000	3	3	3	3	4	3	3	3	4	3	4
2100 - 2200	3	4	3	3	4	3	3	4	4	3	4
2300 - 2400	3	4	3	3	4	3	3	4	4	4	4
2500 - 2600	3	4	3	3	4	3	3	4	5	4	5
2700 - 2800	3	4	3	3	5	3	4	4	5	4	5
2900 - 3000	3	4	3	3	5	3	4	4	5	4	5

Крепление настенное
Монтаж с помощью комплекта направляющих для настенного крепления

3. Расположение точек крепления

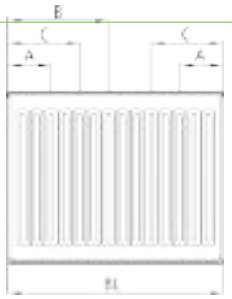

Монтажная длина (BL)	A	B	C	C
400 - 1000	*145/105	BL/2 - 95		
1100 - 1800	*145/105	BL/2 - 95		
1900 - 2100	*145/105	BL/2 - 95	645	
2200 - 2400	*145/105	BL/2 - 95	745	5
2500 - 2700	*145/105	BL/2 - 95	855	645
2800 - 3000	*145/105	BL/2 - 95	945	705

* вентильный радиатор сторона подключения

4. Монтаж консолей

- Соблюдайте количество точек крепления (см.таблицу, пункт 2/стр. 89)
  - Определите минимальное количество точек крепления в зависимости от материала стены для класса требований 1 – 3
- Обратите внимание на расположение точек крепления (см. пункт 3, вверху)
- Обозначьте расположение отверстий
  - размеры радиатора см. в инструкции по использованию и монтажу радиатора.
- Просверлить отверстия и вставить дюбели
  - Не использовать функцию отбойного молотка при сверлении керамических поризованных блоков
  - вставить дюбель в стену до буртика
- Затянуть консоли от руки

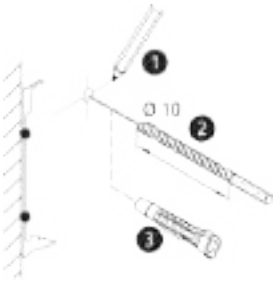

BH мм	B1 мм	B2 мм
200, тип 22	98	–
200, тип 33	99	30
300	200	76
400	300	76
500	400	76
554	454	76
600	500	76
750	650	76
900	800	76
954	854	76

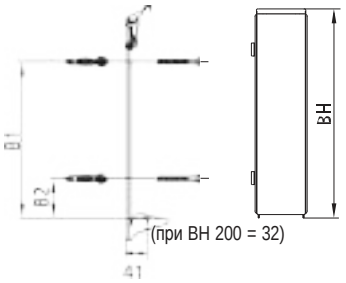

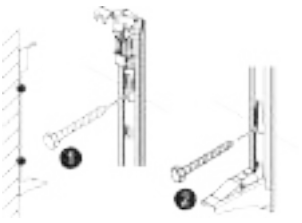

- Выровнять консоли по горизонтали и вертикали и туго затянуть болты.

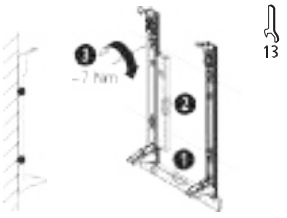

Крепление настенное
Монтаж с помощью комплекта направляющих для настенного крепления

5. Монтаж и фиксация радиатора

w Натянуть пружинный механизм консоли.

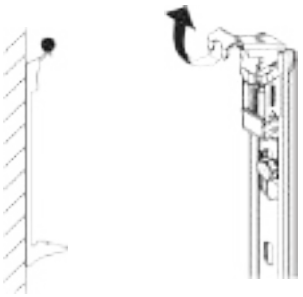

w Установите радиатор нижней стороной на опору консоли и по звукоизоляции заведите в посадочное место, затем приведите в вертикальное положение и надавите сверху.

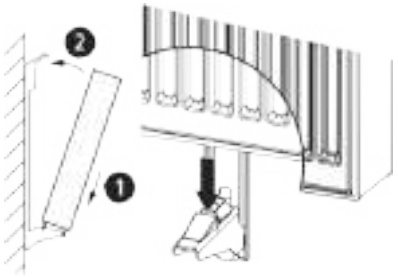

w Проверьте (визуально), на всех ли консолях

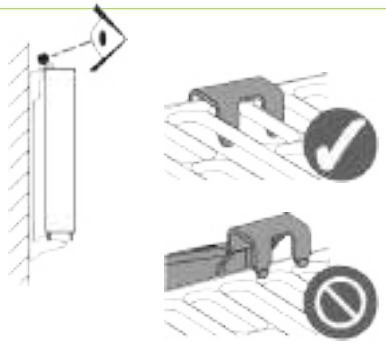

защёлкнулись пружинные механизмы.

w Обеспечьте защиту от смещения и соскока, затянув верхний болт.

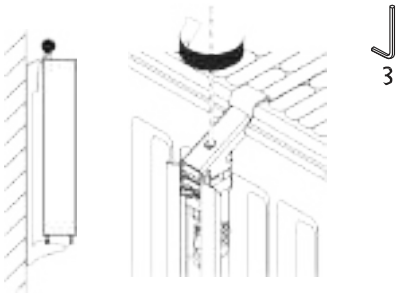

Процесс монтажа

Информация производителя

Допустимая область применения
Универсальный шаблон монтажа может использоваться исключительно для предварительного монтажа и фиксации соединительных труб, предназначенных для подключения вентильных радиаторов Kermi.
Любое другое применение является использованием не по назначению и поэтому не допускается!

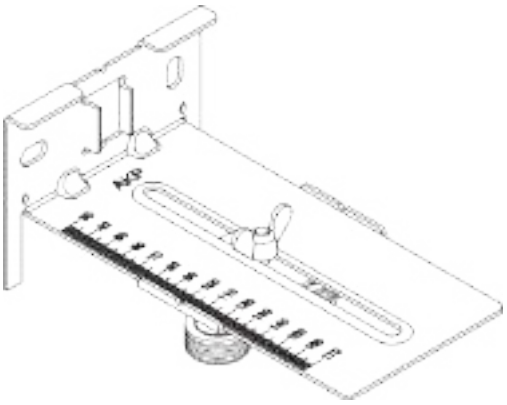

Код товара
ZK0015 0001

Процесс монтажа

1. Перед монтажом внимательно прочтите данное руководство по монтажу!
2. Храните и транспортируйте изделие только в защитной упаковке
3. Проверьте комплектность содержимого упаковки и убедитесь в отсутствии повреждений!
   A Универсальный шаблон монтажа
   B Подвижная заглушка
   C Крыльчатая гайка
   D Руководство по монтажу

   E Руководство на иностранном языке

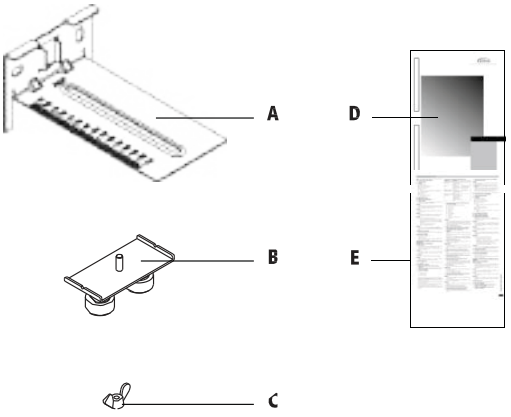

4. Подготовить необходимый материал и инструмент.
   Выберите болты и дюбели в зависимости от строительного материала стены (не включены в комплект шаблона предварительного монтажа)!

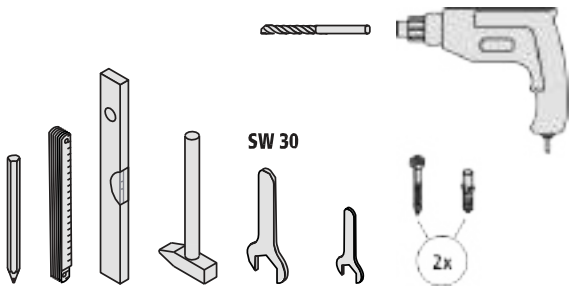

Монтаж с помощью универсального шаблона

5. Определите положение универсального шаблона монтажа **(A)**. Закрепите положение вентильного радиатора. На стене отметьте нижний и боковой край радиатора (= нижнему и боковому краю универсального шаблона монтажа).

   При подключении радиатора по центру на стене необходимо отметить нижний край радиатора и его середину.

   Положение **(1)** = подключение вентильного радиатора „слева“
   Положение **(2)** = одключение вентильного радиатора „по центру“
   Положение **(3) =** подключение вентильного радиатора „справа“

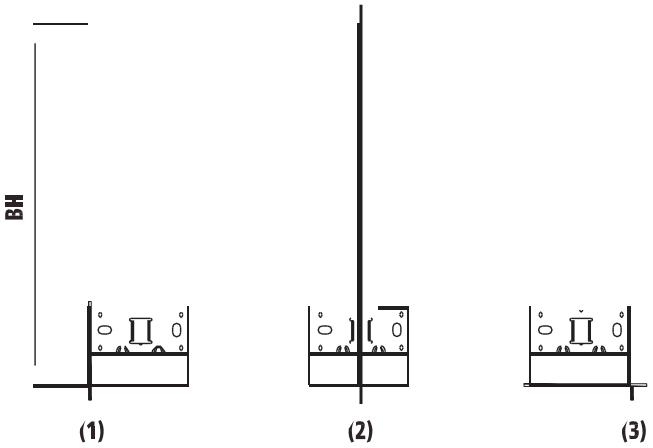

6. Разметить отверстия Универсальный шаблон монтажа **(A)** приложить к стене по разметке и отметить места для отверстий. Диаметр сверла дрели выбрать согласно размерам используемых дюбелей.

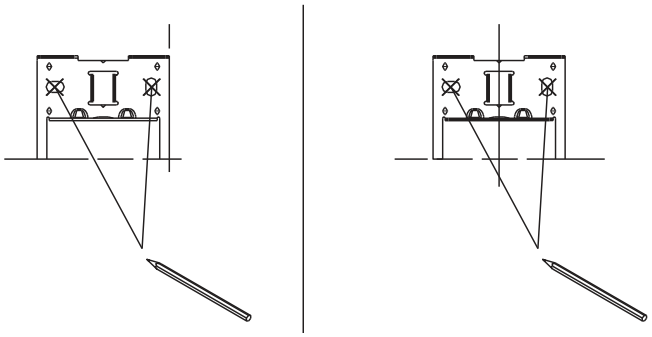

7. Просверлить отверстия под дюбели
   Внимание: крепёжный материал следует выбирать исходя из характеристик грунтового покрытия, с учётом конкретной монтажной ситуации.

Опасно для жизни! При проведении работ не повредите водо- и газопроводные линии, а также электропроводку!

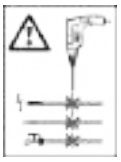

8. Универсальный шаблон монтажа **(A)** закрепить на стене с помощью болтов и дюбелей.
   Универсальный шаблон монтажа **(A)** приложить к стене по разметке и зафиксировать с помощью крепёжных болтов.
   Затем выровнять его **(A)** с помощью уровня и надёжно затянуть болты. При монтаже на стене с черновой отделкой для выравнивания штукатурного слоя можно использовать монтажный комплект для стен с черновой отделкой **ZB0157001** (не входит в комплект поставки).

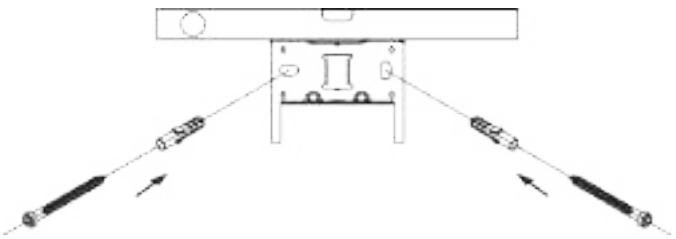

Процесс монтажа

9.1 Размеры подключения вентильного радиатора FTV/PTV/PLV

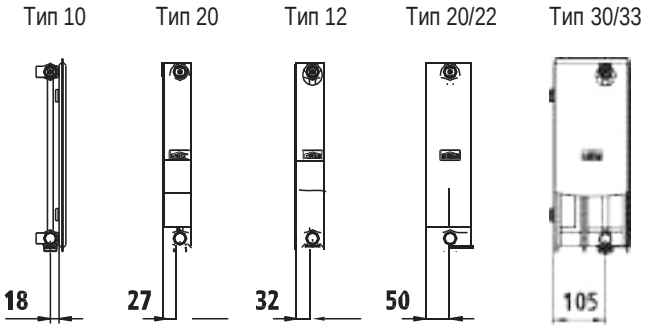

9.2 Размеры подключения радиатора с подключением по центру FTV/PTV/PLV

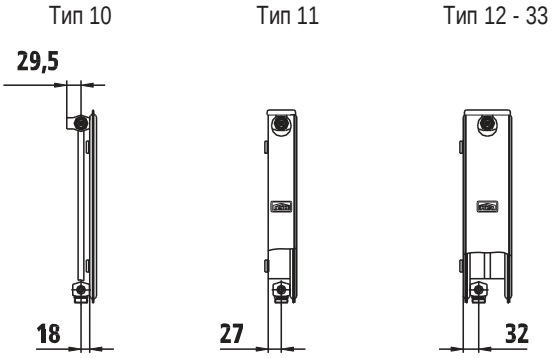

10. Установить необходимое значение расстояния от места подключения до стены **„X“,** подвижную заглушку **(B)** зафиксировать с помощью крыльчатой гайки **(C).**
Расстояние от стены **„X“** = размер подключения вентильного радиатора (см.п. 9.1 и 9.2)
+ размер от стены соответствующего настенного крепления
(см.Руководство по монтажу настенного крепления).
В случае установки универсального шаблона монтажа **(A)**
на черновой стене, не выравненной штукатуркой, при рассчёте расстояния до стены учитывайте дополнительно толщину будущего слоя штукатурки.

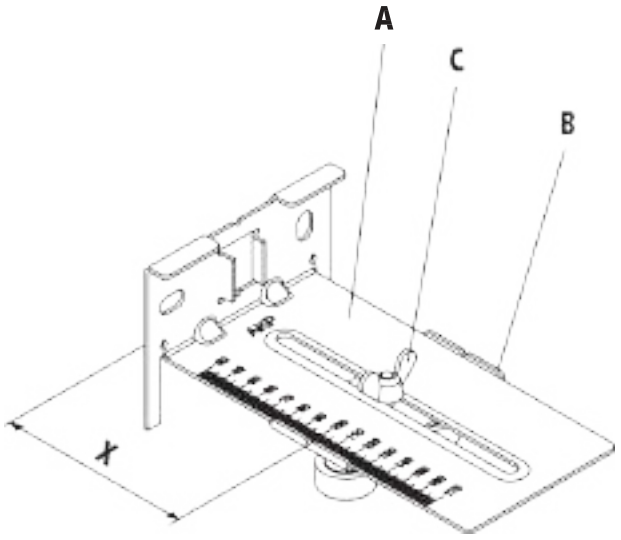

Монтаж с помощью универсального шаблона

11. Резьбовые соединения и подвижную заглушку **(B)** соединить.
Теперь трубы отопления можно укладывать согласно актуальным требованиям и методам и подключать их с помощью стандартных резьбовых соединений к заглушке **(B).**

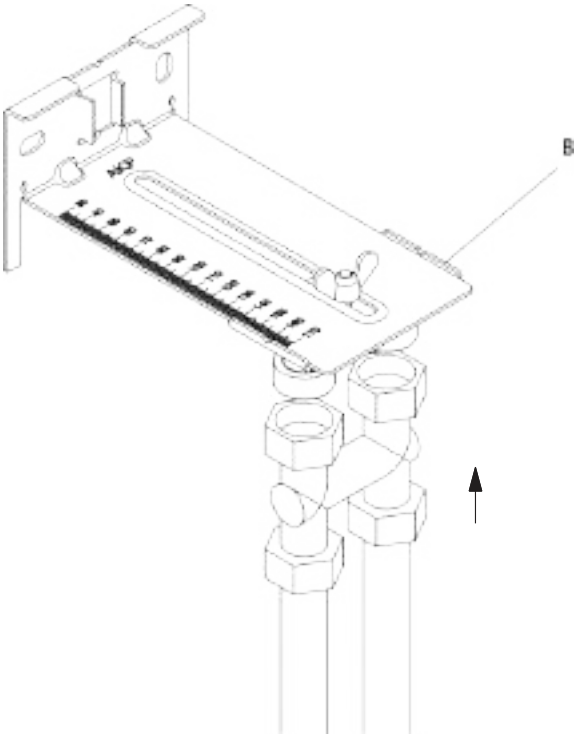

Внимание! Перед вводом в эксплуатацию отопительной системы необходимо проверить все подключения на герметичность.

12.Отметить точки крепления данного настенного крепления.
Вставить линейку в отвестие на шаблоне **(A)** и отметить **BH** (= монтажная высота) радиатора.
С помощью уровня перенести боковой край или середину радиатора вверх. Размеры отверстий для стенного крепления приведены в руководстве по монтажу, прилагаемого к крепёжному комплекту.

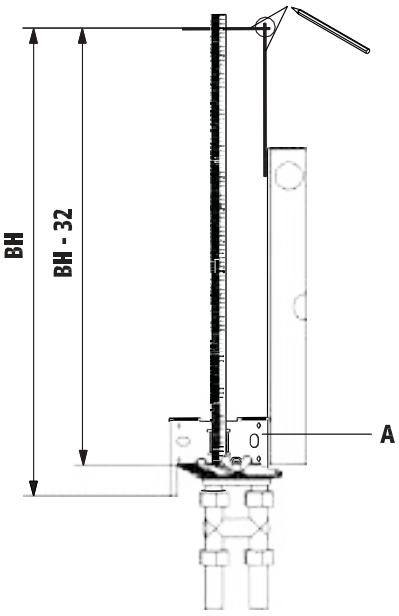

Опасно для жизни! При проведении работ не повредите водо- и газопроводные линии, а также электропроводку!

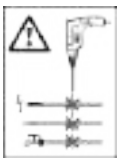

Процесс монтажа

13. Просверлить отверстия для крепления и провести монтаж настенного крепления согласно прилагаемому руководству по монтажу.

Внимание! Крепёжный материал обладает грузоподъёмными свойствами.
Тем не менее, необходимо проверить крепёж и способ крепления на месте установки и подобрать его, в случае необходимости, с учётом конкретной монтажной ситуации!

14. При установке панельных вентильных радиаторов Kermi предварительно удалите универсальный шаблон монтажа **(A).**
Перед повторным применением универсального шаблона монтажа **(A)** нужно проверить его состояние. Не допускается использование шаблона с повреждённой уплотняющей поверхностью ниппельного соединения G 3/4" подвижной заглушки **(B).** По возможности комплект универсального шаблона монтажа нужно заменить!

Монтаж с помощью универсального шаблона
Монтаж с использованием шаблона предварительного монтажа

Информация производителя

Допустимая область применения
Шаблон предварительного монтажа может использоваться только для предварительного монтажа и крепления подводящих труб, которые позже будут использоваться для подключения вентильных радиаторов Kermi. Шаблон предварительного монтажа подходит только для кронштейнов с расстояниями от стены 30 и 50 мм.
Любое другое использование является использованием не по назначению и поэтому недопустимо!

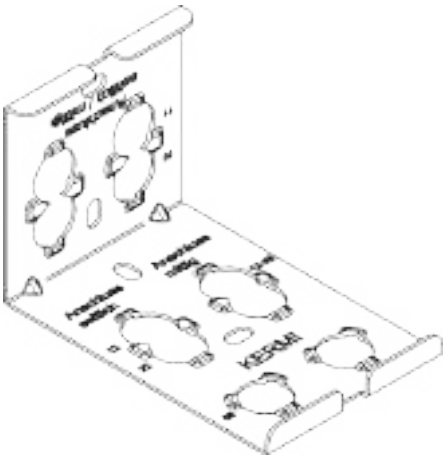

Код товара
ZK0057 0001

Процесс монтажа

1. Перед монтажом внимательно прочтите данное руководство по монтажу.
2. Храните и транспортируйте изделие только в защитной упаковке
3. Проверьте комплектность содержимого упаковки и убедитесь в отсутствии повреждений!
   A Шаблон предварительного монтажа
   B Разделительные пробки (2x)
   C Руководство по монтажу

   Примечание:
   Сменный комплект втулок, артикул ZK00580001

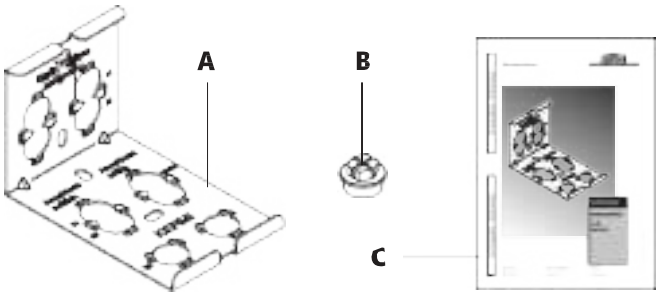

4. Подготовить необходимый материал и инструмент.

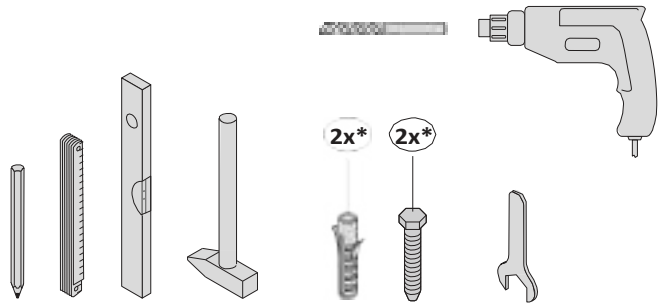

* Выбрать болты и дюбели в зависимости от строительного материала стены (не включены в комплект универсального шаблона монтажа).

5. Определить расположение. Соблюдайте положение установки шаблона предварительного монтажа **(A)** в зависимости от типа.

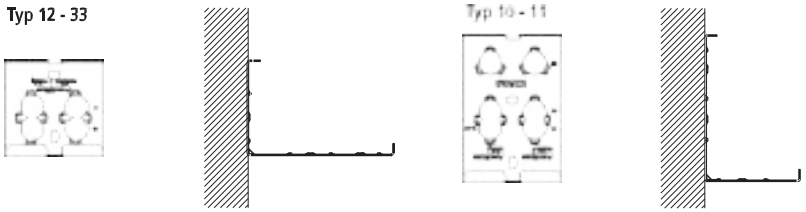

Внимание! Тип 10: расстояние от стены 50 мм / тип 11 – 33: расстояние от стены 30 мм

Процесс монтажа

6. Определить положение шаблона предварительного монтажа **(A).**
   Закрепите положение вентильного радиатора.
   На стене отметить нижний и боковой край радиатора. При подключении радиатора по центру на стене необходимо отметить нижний край радиатора и его середину.

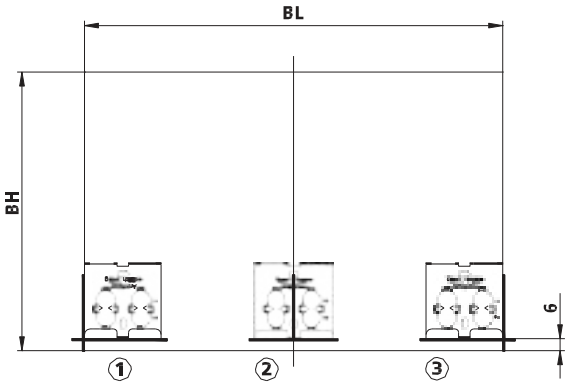

Внимание! Соблюдайте корректирующий размер 6 мм. Положение шаблона: 6 мм над нижним краем радиатора.
Положение 1 = подключение вентильного радиатора „слева“ / Положение 2 = подключение вентильного радиатора „по центру“ / Положение 3 = подключение вентильного радиатора „справа“

7. Сделать разметку отверстий
   Шаблон предварительного монтажа **(A)** приложить к стене по разметке и отметить места для отверстий. Диаметр сверла дрели выбрать согласно размерам используемых дюбелей.

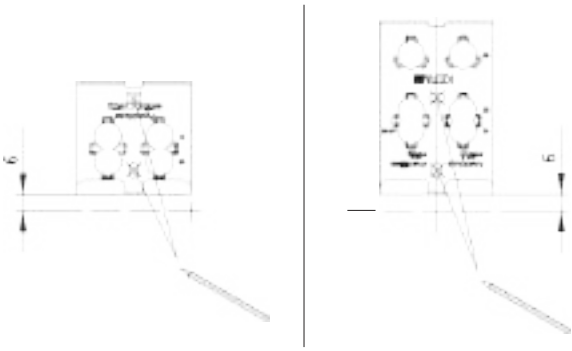

8. Просверлить отверстия под дюбели.
   Внимание: крепёжный материал следует выбирать исходя из характеристик грунтового покрытия, с учётом конкретной монтажной ситуации.

9. Шаблон предварительного монтажа **(A)** закрепить на стене с помощью болтов и дюбелей.
   Шаблон предварительного монтажа **(A)** приложить к стене по разметке и зафиксировать с помощью крепёжных болтов. Затем выровнять его **(A)** с помощью уровня и надёжно затянуть болты.
   При монтаже на стене с черновой отделкой для выравнивания штукатурного слоя можно использовать монтажный комплект для стен с черновой отделкой ZB00460001 (не входит в комплект поставки).

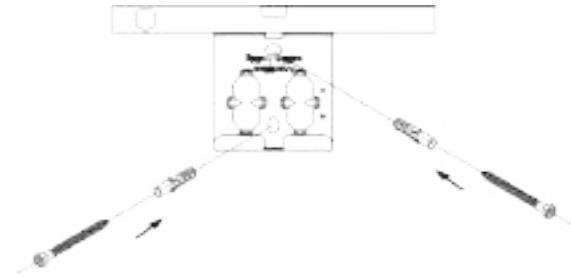

Монтаж с использованием шаблона предварительного монтажа

Процесс монтажа

10. Соединительные пробки **(B),** в зависимости от типа, вставить в шаблон предварительного монтажа **(A).**
    Положение **(1)** = для вентильных радиаторов 12 типа и с подключением по центру тип 12 - 33
    Положение **(2)** = для вентильных радиаторов, тип 22
    Положение **(3)** = для вентильных радиаторов, тип 33
    Положение **(4)** = для вентильных радиаторов с подключением по центру тип 10
    Положение **(5)** = для вентильных радиаторов с подключением по центру тип 11

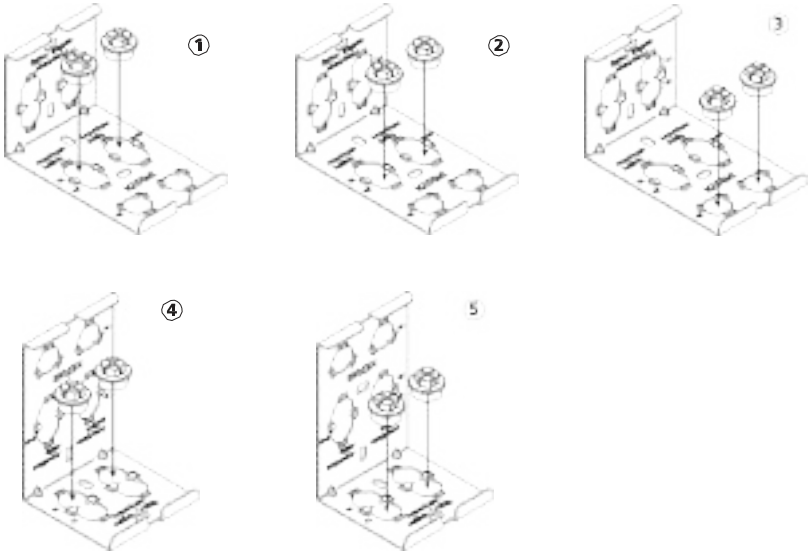

11. Без использования инструмента, вручную, привинтить резьбовое соединение к соединительным пробкам **(B).**
    Теперь трубы отопления можно укладывать согласно актуальным требованиям и методам, и подключать их с помощью стандартных резьбовых соединений к соединительной пробке **(B).**

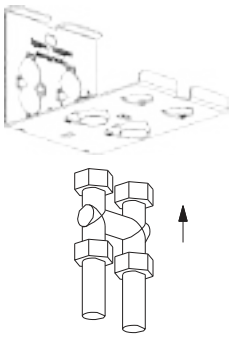

Внимание! Соединение "соединительная пробка (B) и резьбовое подключение" не является герметичным. Испытание давлением возможно только с запираемыми резьбовыми соединениями.

Процесс монтажа

12. Отметить точки крепления данного настенного крепления. Вставить линейку в отвестие на шаблоне **(A)** и отметить **BH** (= монтажная высота) радиатора. С помощью уровня перенести боковой край или середину радиатора вверх.

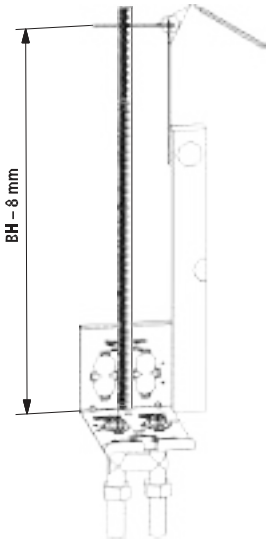

13. Просверлить отверстия для крепления и провести монтаж настенного крепления согласно прилагаемому руководству по монтажу.

14. При установке панельных вентильных радиаторов Kermi предварительно удалите универсальный шаблон монтажа **(A).** Перед повторным применением универсального шаблона монтажа **(A)** нужно проверить его состояние.
Какие-либо повреждения шаблона предварительного монтажа **(A)** или разделительной пробки **(B)** недопустимы! В случае обнаружения дефекта шаблона предварительного монтажа или разделительной пробки **(B)** их следует заменить [10ый комплект, арт. ZK00580001].

Внимание! Крепёжный материал обладает грузоподъёмными свойствами.
Тем не менее, необходимо проверить крепёж и способ крепления на месте установки и подобрать его, в случае необходимости, с учётом конкретной монтажной ситуации!

Монтаж с использованием шаблона предварительного монтажа
Крепление напольное
Монтаж при помощи сборной внутренней вертикальной консоли

Вертикальная внутренняя разъёмная консоль

Соответствует классам требований I и II

Номер артикула	Установка на черновом полу
ZB0148 0001	белый, ВН 300, 400, 500 и 554 мм (высота опоры консоли: 245 мм, Расстояние "черновой пол/ радиатор" = 300 мм)
ZB0148 0002	белый, ВН 600, 750, 900 и 954 мм (высота опоры консоли: 245 мм, Расстояние "черновой пол/ радиатор" = 300 мм)
ZB0148*	Цветной

* При заказе указывайте цвет и высоту радиатора

Номер артикула	Монтаж на чистовом полу
ZB0146 0001	белый, ВН 300, 400, 500 и 554 мм (высота опоры консоли: 115 мм, "чистовой пол/ радиатор" = 170 мм)
ZB0146 0002	белый, ВН 600, 750, 900 и 954 мм (высота опоры консоли: 115 мм, "чистовой пол/ радиатор" = 170 мм)
ZB0146*	Цветной

* При заказе указывайте цвет и высоту радиатора

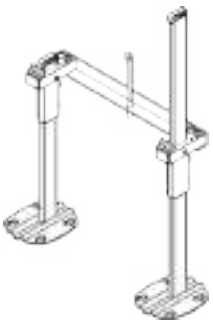

Номер артикула	Установка на черновом полу
ZB0147 0001	белый, центральная консоль для ВН 300, 400, 500 и 554 мм (высота опоры консоли: 245 мм)
ZB0147 0002	белый, центральная консоль для ВН 600, 750, 900 и 954 мм (высота опоры консоли: 245 мм
ZB0147*	Цветной

* При заказе указывайте цвет и высоту радиатора

Расстояния и количество консолей

Тип	Сторона вентиля Размер „A“	Сторона воздухоспуск-ного клапана Размер „B“	* Размер „C“ BL от ≥ 1800
Компактные радиаторы therm-x2 (FK0, PK0, PH0, PLK)			
Тип 10/11 BL 400 - 3000	118	118	* BL/2 - 16,5
Тип 12 - 33 BL 400 - 3000	118	118	* BL/2 - 50
Вентильные радиаторы therm-x2 (FTV, PTV, PLV)			
Тип 10/11 BL 400 - 3000	151	118	* BL/2 - 16,5
Тип 12 - 33 BL 400 - 3000	151	118	* BL/2 - 50
Вентильные радиаторы therm-x2 с подключением по центру (FTM, PTM, PLM)			
Тип 11 - 33 BL 400 - 2600	85	85	BL/2

При монтажной длине свыше 1800 мм необходимо установить третью консоль

Компактные радиаторы

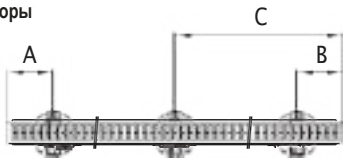

Вентильные радиаторы

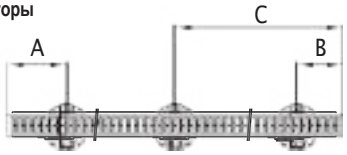

Радиаторы с подключением по центру

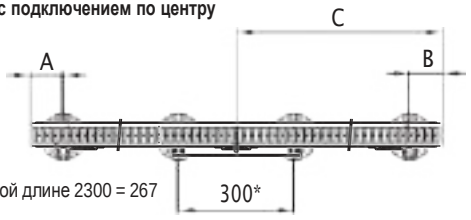

* при монтажной длине 2300 = 267

Внимание! * Тип 10/11 с BL 2300, размер C = BL/2 /
* Тип 12-33 с BL 2300, размер C = BL/2 – 34 / Строго соблюдайте расстояние и расположение консолей!

Внимание: Обратите внимание на монтажную длину и тип, для радиаторов FTV/PTV тип 11 необходим дополнительный боковой компенсатор 1 x ZB01450001 при монтаже 10 типа на каждую консоль нужен дополнительный набор комплектующих ZB01520001.

Область приложений

Стальные панельные радиаторы Kermi могут устанавливаться с помощью комплекта внутренней консоли, состоящего из:
1 опоры консоли с вертикальной трубкой 30 x 10 мм,
1 несущей трубки (с установочным винтом),
1 крюка (с шайбой и гайкой),
1 опоры консоли
1 подпорки для типов 11, 12 и 33,
1 подпорки для типа 22,
2 колпачков

Монтажная высота в мм	300	400	500	554	600	750	900	954
Вертикальная трубка, в мм	460	460	460	460	760	760	760	760

Соответствует классам требований I и II

Тип 11 / 12 / 33

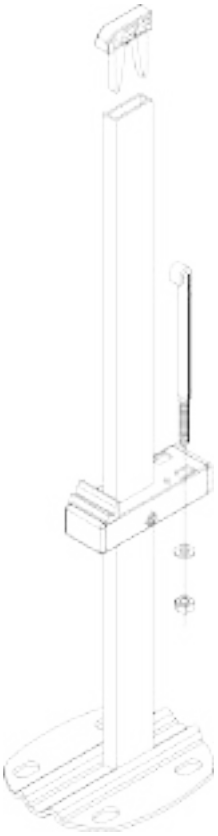

Тип 22

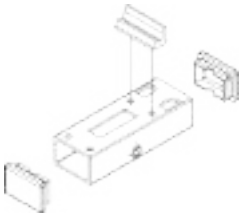

Номер артикула	
ZB0138 0001	белый, ВН 300, 400, 500 и 554 мм (длина трубы 460 мм)
ZB0138*	Цветной
ZB0138 0002	белый, ВН 600, 750, 900 и 954 мм (длина трубы 760 мм)
ZB0138*	Цветной

* При заказе указывайте цвет и длину трубы

Внимание: невозможно в FTM/PTM/ PLM тип 10 в FTM/PTM/ PLM тип 11-33 возможно только до монтажной длины 1600 мм

Крепление напольное
Монтаж при помощи внутренней вертикальной консоли

Завершающий этап монтажа

- Зацепить крюк за нижнюю накладку-петлю радиатора и вставить его в продольное отверстие несущей трубки
- Гайку с шайбой насадить на резьбу
- Закрепить консоль с радиатором, затягивая гайку на крюке

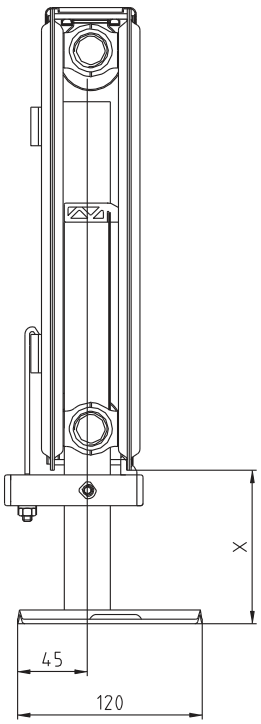

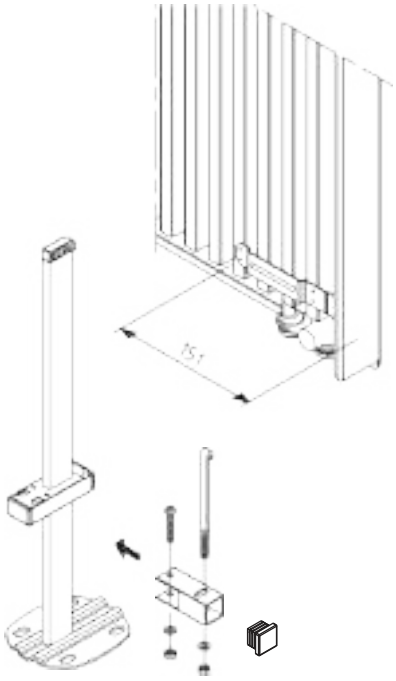

* при монтажной длине 2300 = 267

x = макс. 300 мм
(от нижнего края опоры консоли)

Внимание: При использовании вентильного радиатора 11 типа на стороне подключения необходимо использовать боковую вставку (ZB01450001) при монтаже 10 типа на каждую консоль нужно комплектующее ZB01520001

Установка радиатора на полу

- Разместить радиатор на месте установки и выровнять его
- Разметить места отверстий и просверлить их в отмеченных точках
- Радиатор выровнять и закрепить на полу, используя подходящие дюбели и винты

Тип	Сторона вентиля Размер „A“	Сторона воздухоспускного клапана Размер „B“	*Размер „C“ BL от ≥1800
Компактные радиаторы therm-x2 (FK0, PK0, PH0, PLK)			
Тип 10/11 BL 400 - 3000	118	118	*BL/2 - 16,5
Тип 12-33 BL 400-3000	118	118	*BL/2 - 50
Вентильные радиаторы therm-x2 (FTV, PTV, PLV)			
Тип 10/11 BL 400 - 3000	151	118	*BL/2 - 16,5
Тип 12 - 33 BL 400-3000	151	118	*BL/2 - 50
Вентильные радиаторы therm-x2 с подключением по центру (FTM, PTM, PLM)			
Тип 11 - 33 BL 400 - 2600	85	85	BL/2

Компактные радиаторы

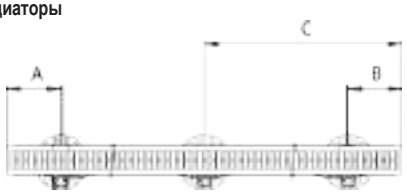

Вентильные радиаторы

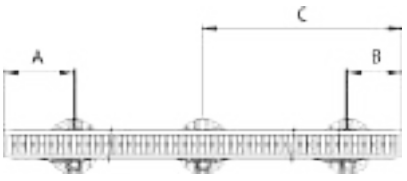

Радиаторы с подключением по центру

Внимание! * Тип 10/11 с BL 2300, размер C = BL/2
* Тип 12-33 с BL 2300, размер C = BL/2 – 34 Строго соблюдайте расстояние и расположение консолей!

Схема сверления опоры консоли

Чертёж действителен для частично внутренних
и внутренних вертикальных консолей

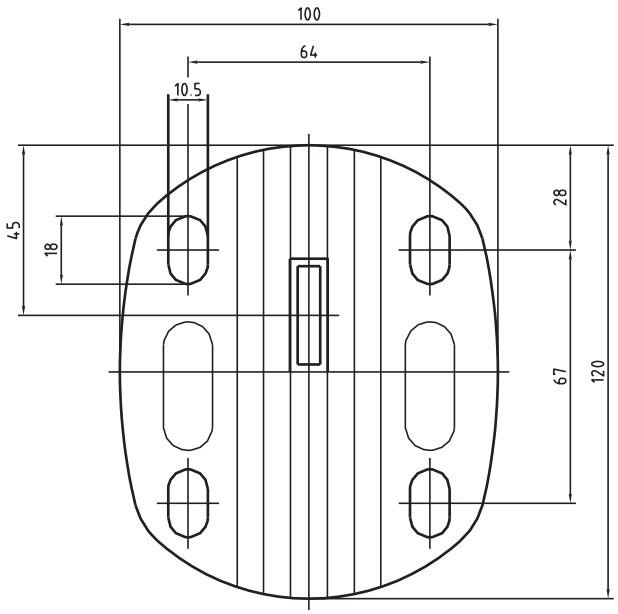

Данные для компактных и вентильных радиаторов

Тип	Размер X
10	6
11	2
12	2
22	20
33	70

Размер X = расстояние "подключение /
середина трубки вертикальной консоли"

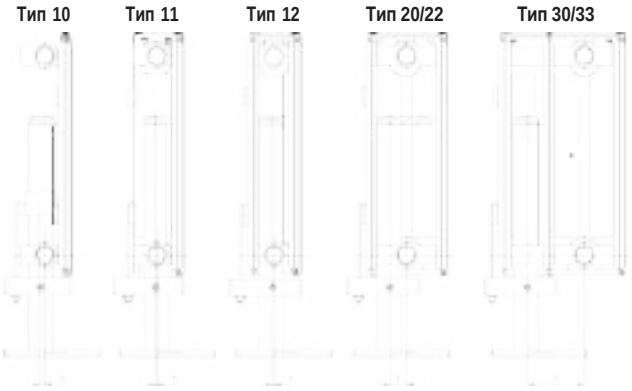

Данные для радиаторов с подключением по центру

Тип	Размер X
12 - 33	2

Размер X = расстояние "подключение /
середина трубки вертикальной консоли"

Тип 12 - 33

Крепление напольное
Монтаж при помощи внутренней вертикальной консоли
Крепление напольное
Монтаж при помощи комплекта внутренних вертикальных консолей

Область приложений

Комплект состоит из:
1 опоры консоли с вертикальной трубкой 60 x 10 мм,
1 несущей трубки (с установочным винтом),
1 крюка (с шайбой и гайкой),
2 опор консоли,
2 колпачков

Соответствует классам требований I, II, III.
Соответствие классу требований III возможно только до монтажной высоты 600 мм.

Использование со следующими монтажными высотами:
Вертикальная консоль для монтажной высоты 300, 400, 500 и 554 мм (длина трубы 450 мм)
Вертикальная консоль для монтажной высоты 600, 750, 900 и 954 мм (длина трубы 750 мм)

Использование со следующими монтажными длинами:
400 - 3000 мм

Номер артикула	
Для типа 22 Для типа 33 только для PTM, PLM и FTM	
ZB0306 0001	белый, BH 300, 400, 500 и 554 мм (длина трубы 450 мм)
ZB0306 0002	белый, BH 600, 750, 900 и 954 мм (длина трубы 750 мм)
ZB0306*	Цветной
Для типа 22	
ZB0338 0001	белый, BH 200 (длина трубы 310 мм)
ZB0338*	Цветной

* При заказе указывайте цвет и высоту радиатора

Номер артикула	
Для типа 33 только с FK0, PK0, PH0, FTV, PTV, PLV и PLK	
ZB0307 0001	белый, BH 300, 400, 500 и 554 мм (длина трубы 450 мм)
ZB0307 0002	белый, BH 600, 750, 900 и 954 мм (длина трубы 750 мм)
ZB0307*	Цветной
Для типа 33	
ZB0339 0001	белый, BH 200 (длина трубы 310 мм)
ZB0339*	Цветной

* При заказе указывайте цвет и высоту радиатора

Внимание: Монтаж PTM, PLM и FTM возможен только при монтажной длине до 1600 мм.

Упаковка и комплект поставки

W Снимите упаковку с нижней и задней стороны радиатора в области нижних петель (рис. 1 и 2).

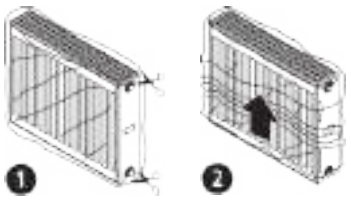

	Наименование	ZB03060001	ZB03060002	ZB03070001	ZB03070002
1	Опора консоли BH 450	1	–	1	–
1	Опора консоли BH 750	–	1	–	1
2a	Несущая трубка T22–T33 VM	1	1	–	–
2b	Несущая трубка T33 K+V	–	–	1	1
3	Колпачок	2	2	2	2
4	Опора консоли	2	2	2	2
5	Подпорка	1	1	1	1
6	Крюк	1	1	1	1
7	Шайба	1	1	1	1
8	Шестигранная гайка	1	1	1	1
9	Установочный винт	2	2	2	2

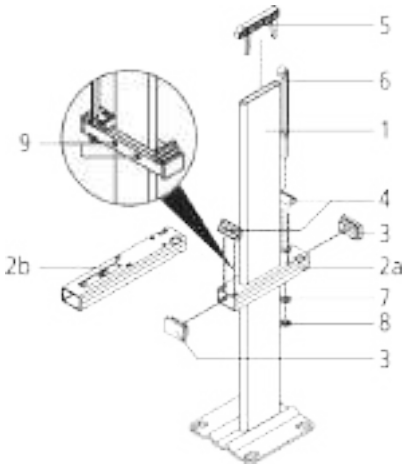

Монтаж несущей трубки и крюка на опоре консоли

Количество вертикальных консолей зависит от монтажной длины

Тип	BL [мм] <1800	BL [мм] ≥1800
FTM/PTM/PLM	2 x SK	–
FK0/PK0/PH0/ FTV/PTV/PLV/FH0/ FK0D/PK0D/PLK	2 x SK	3 x SK

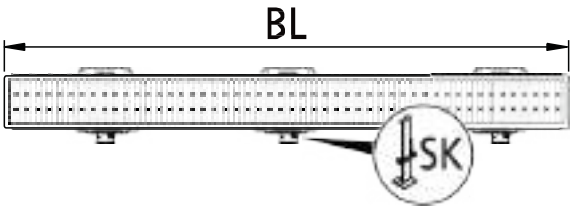

Длина трубы вертикальных консолей зависит от монтажной высоты

Использование со следующими монтажными высотами:
Вертикальная консоль для монтажной высоты 300, 400, 500 и 554 мм (длина трубы 450 мм)
Вертикальная консоль для монтажной высоты 600, 750, 900 и 954 мм (длина трубы 750 мм)

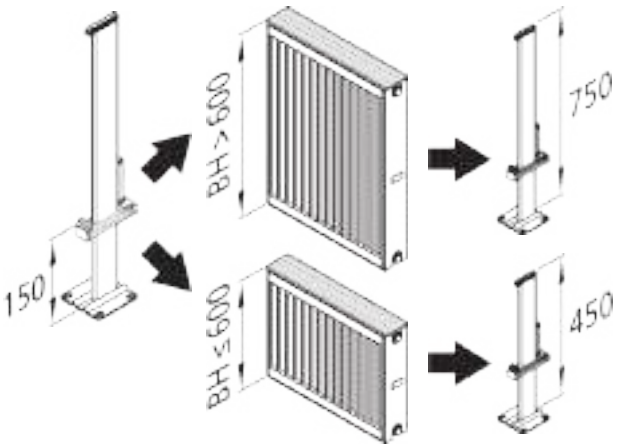

Внимание: Соответствует классу требований 2 до монтажной высоты (BH): **300 - 954 мм**
соответствует классу требований 3 до монтажной высоты (BH): **300 - 600 мм**

Монтаж типов 33 -K/-V и 22 - 33 -VM

Тип 33 -K/-V **Тип 22 - 33 VM**

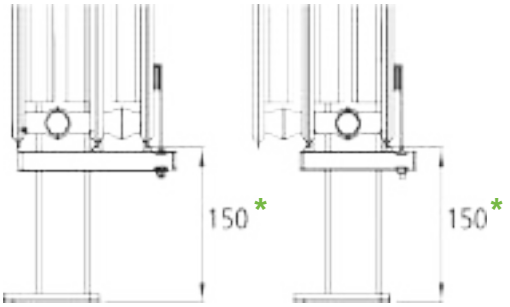

*** Внимание:** размер для установки на готовом полу

Крепление напольное
Монтаж при помощи комплекта внутренних вертикальных консолей

- Крюк и несущую трубку соединить с помощью шестигранной гайки и шайбы, надеть несущий блок консолей и колпачок (рис.1)
- Несущую трубку надеть на опору консоли, зафикисровать установочный винт. Надеть опору сверху. (рис. 2)

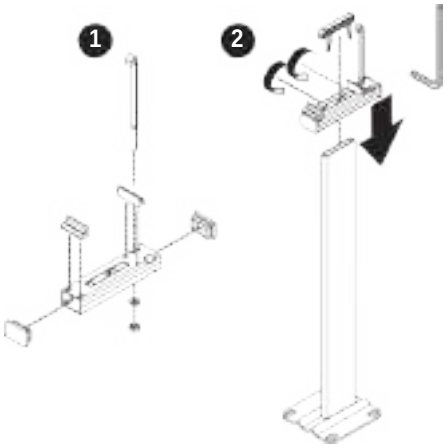

Расстояния для компактных, вентильных, гигиенических радиаторов, а также для радиаторов-замены

	A [мм]	B [мм]	C [мм]
Компактные радиаторы therm-x2 (FK0, PK0, PK0D, FK0D, FH0, PLK)			
Тип 22 - 33, BL 400 - 3000	118	118	BL/2 - 50
Вентильные радиаторы therm-x2 (FTV, PTV, PLV)			
Тип 12 - 33 BL 400 - 3000	151	118	BL/2 - 50
Вентильные радиаторы therm-x2 с подключением по центру (FTM, PTM, PLM)			
Тип 22 - 33 BL 400 - 1600	85	85	–

Компактные радиаторы

Вентильные радиаторы

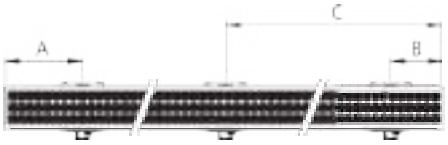

Радиаторы с подключением по центру

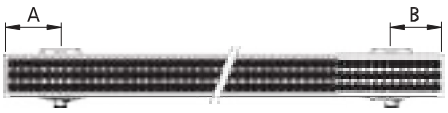

Процесс монтажа A

1. Радиатор повернуть на 180°
2. Вставить опоры консоли в радиатор

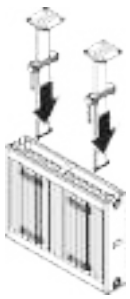

Монтаж несущей трубки и крюка на опоре консоли

Процесс монтажа A

3. Закрепить консоль с радиатором, затягивая гайку на крюке
4. Радиатор снова повернуть на 180°

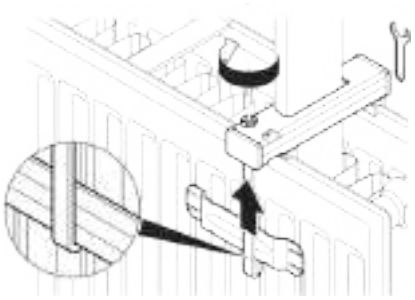

5. Разметить отверстия, просверлить и вставить дюбели

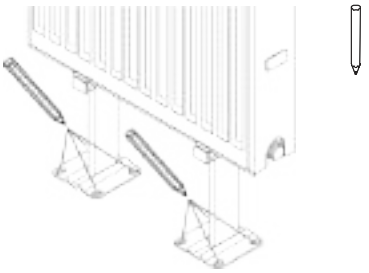

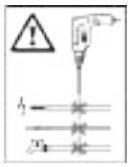

6. Затянуть консоли от руки
7. Выровнять радиатор по горизонтали, установочные винты затянуть для горизонтальной фиксации (10 Нм)

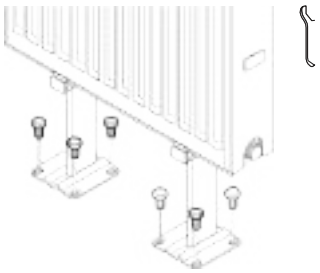

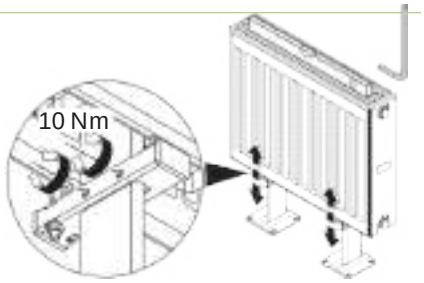

8. Снова надеть защитную упаковку от загрязнений и повреждений на стройплощадке.

Крепление напольное
Монтаж при помощи комплекта внутренних вертикальных кронштейнов, высота 200

1. Разметить отверстия, просверлить и вставить дюбели

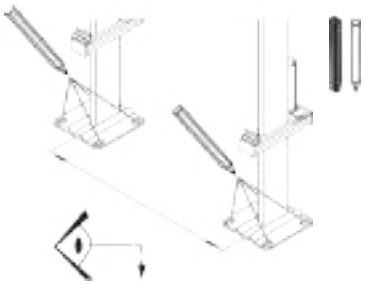

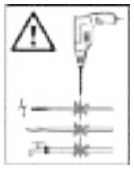

Внимание: См. "Расстояния для компактных, вентильных, гигиенических радиаторов, а также для радиаторов-замены", стр. 107

2. Затянуть консоли от руки.
3. Радиатор вставить в опоры консоли

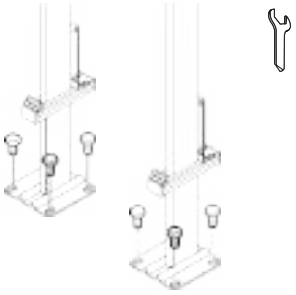

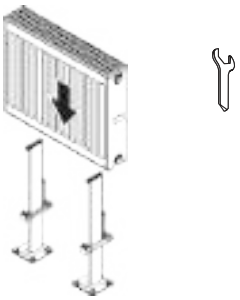

4. Закрепить консоль с радиатором, затягивая гайку на крюке
5. Выровнять радиатор по горизонтали, установочные винты затянуть для горизонтальной фиксации (10 Нм)

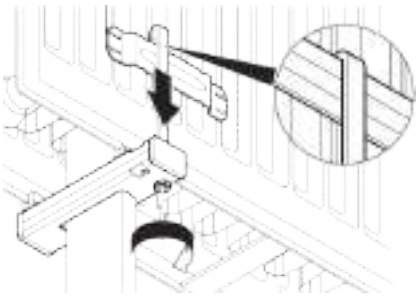

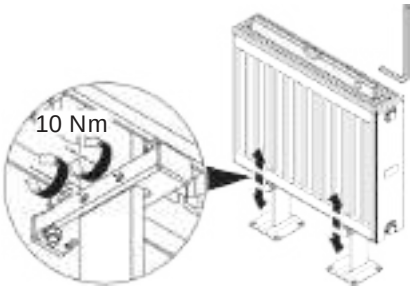

6. Снова надеть защитную упаковку от загрязнений и повреждений на стройплощадке.

Процесс монтажа B

Упаковка и комплект поставки

- Снимите упаковку с нижней и задней стороны радиатора в области нижних петель (рис. 1 и 2).
- Проверьте комплектность содержимого упаковки вертикальной консоли

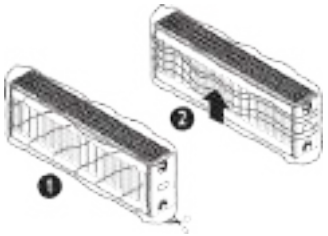

	Наименование	ZB03380001	ZB03390001
1	опора консоли	1	1
2a	Несущая трубка T22	1	–
2b	Несущая трубка T33	–	1
3	Скоба	1	1
4	Колпачок	2	2
5	Опора консоли	2	2
6	Подпорка	1	1
7	Крюк	1	1
8	Шайба	1	1
9	Шестигранная гайка	1	1
10	Установочный винт	2	2

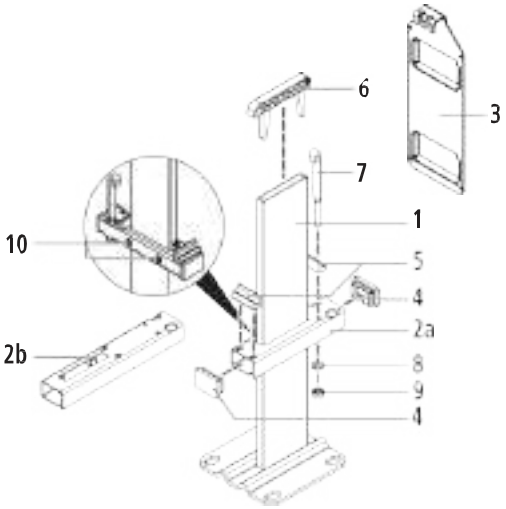

Количество вертикальных консолей зависит от монтажной длины

- В зависимости от монтажной длины плоского радиатора используйте для его установки соответствующее количество вертикальных кронштейнов.
- До длины 1600 мм = 2 кронштейна
- От длины 1800 мм = 3 кронштейна

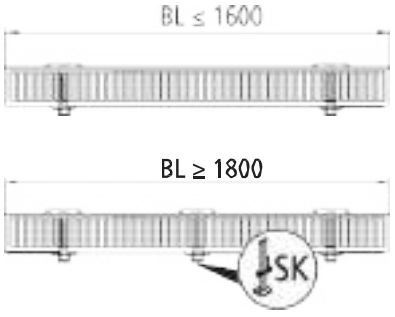

Монтаж типов 22 и 33

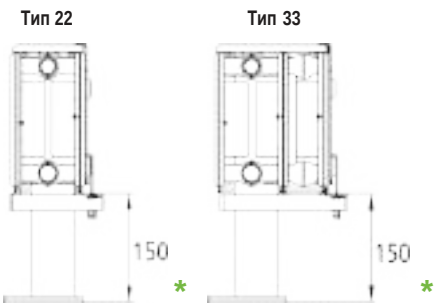

*** Внимание:** размер для установки на готовом полу

Крепление напольное
Монтаж при помощи комплекта внутренних вертикальных кронштейнов, высота 200

- Установить опоры консоли и колпачок
- Несущую трубку надеть на опору консоли (рис.2)
- Расстояние до готового пола установить на 160 мм, зафиксировать установочными винтами (рис.3)
- Надеть опору сверху. (рис. 4)

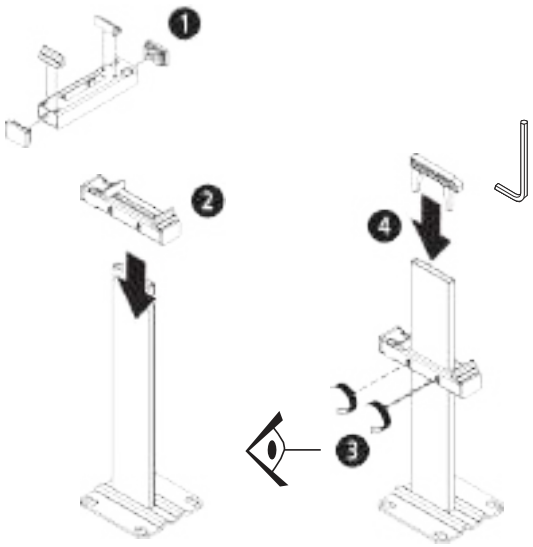

Расстояния для радиаторов Profil, Plan и Lineheizkörper при высоте 200

Тип	A [мм]	B [мм]	C [мм]
FK0, PK0, PLK	118	118	BL/2 - 50
FTV, PTV, PLV	151*	118	BL/2 - 50

*Сторона вентиля

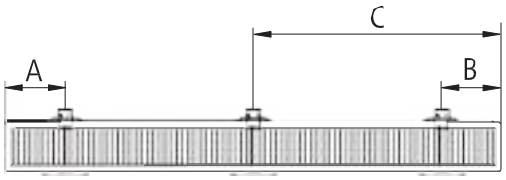

FK0, PK0, PLK

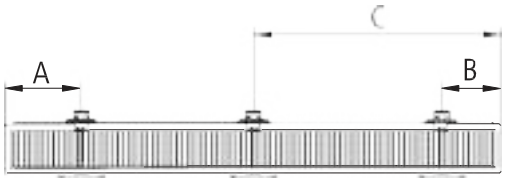

Предварительная сборка вертикальной консоли

1. Разметить отверстия, просверлить и вставить дюбели

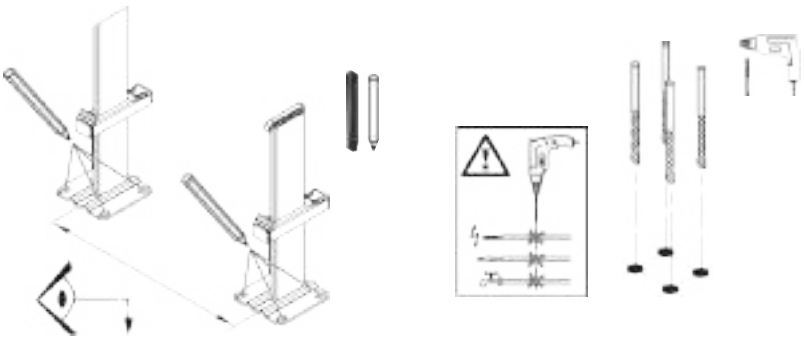

Указание: См. "Расстояние для радиаторов Profil-, Plan- und Line высота 200", страница

2. Затянуть консоли от руки.
3. Радиатор вставить в опоры консоли

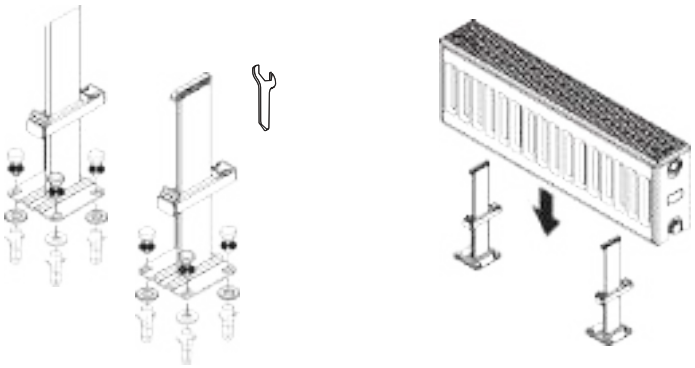

Крепление напольное

4. Сверху необходимо вставить скобу в радиатор (рис.1)
5. Крюк необходимо вставить в нижнюю планку скобы (рис.2) и соединить с помощью шестигранной гайки с несущей трубой (рис.3)

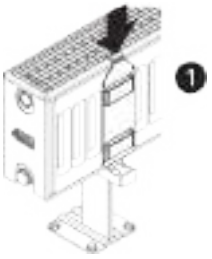

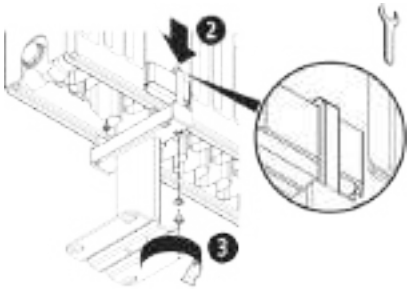

6. Выровнять радиатор по горизонтали, установочные винты затянуть для горизонтальной фиксации (10 Нм)
7. Снова надеть защитную упаковку от загрязнений и повреждений на стройплощадке.

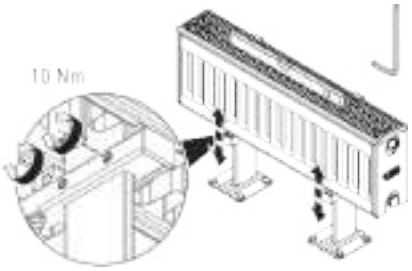

Монтаж с помощью наружной вертикальной консоли

Процесс монтажа **Область применений**

Все панельные радиаторы Kermi могут устанавливаться с помощью наружной вертикальной консоли (за исключением монтажной высоты 200).

Соответствует классам требований I, II и III
до монтажной высоты радиатора 600 мм.
Соответствует классам требований I и II
до монтажной высоты радиатора 954 мм.

Комплект состоит из:
1 опоры консоли с вертикальной трубкой 60 x 10 мм,
1 колпачка

Соответствует классам требований классов I,II,III

Номер артикула	
ZB0308 0001	белый, длина трубы 450 мм
ZB0308 0002	белый, длина трубы 550 мм
ZB0308 0003	белый, длина трубы 600 мм
ZB0308 0004	белый, длина трубы 650 мм
ZB0308 0005	белый, длина трубы 750 мм
ZB0308 0006	белый, длина трубы 850 мм
ZB0308 0007	белый, длина трубы 900 мм
ZB0308 0008	белый, длина трубы 1050 мм
ZB0308 0009	белый, длина трубы 1200 мм
ZB0308*	Цветной

* При заказе указывайте цвет и высоту радиатора

Рекомендация:
готовый пол: длина трубы = ВН + 150 мм
черновой пол: длина трубы = высота + 300 мм

Внимание: Необходим дополнительный комплект опор для соответствующего типа.
ZB0309 0001 для типа 12 - 33
ZB0310 0001 для типа 10 (за исключением с подключением по центру), для типа 11
ZB0332 0001 для типа 10 с подключением по центру

Необходимые детали

- Вертикальная консоль
- Комплект опор (в зависимости от типа радиатора)

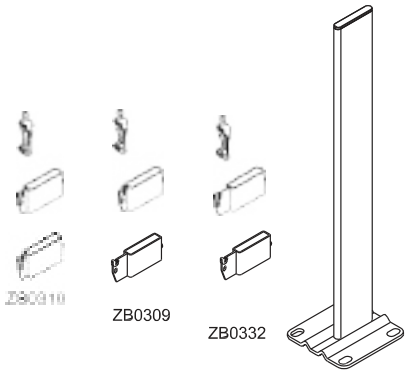

Расстояния

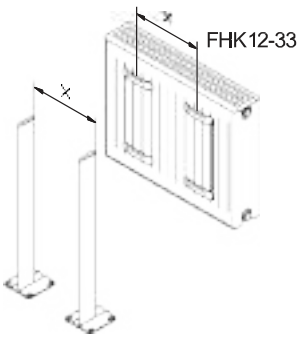

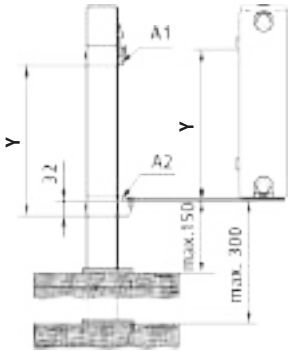

Крепление напольное

1. Разметить отверстия, просверлить и вставить дюбели

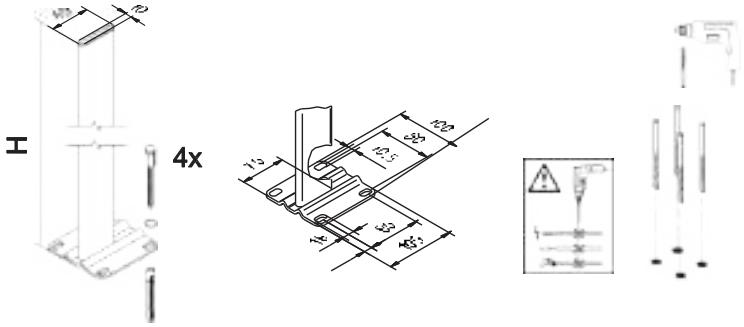

2. Несущий блок консолей прикрепить к опоре консоли и зафиксировать (10 Нм)
3. Надеть звукоизолирующие защёлки

Внимание: Соблюдайте инструкцию по монтажу

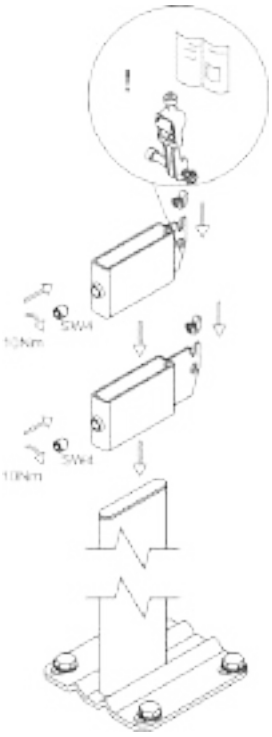

4. Установить радиатор нижней стороной на комплект консолей и по звукоизоляции заведите в посадочное место, затем приведите в вертикальное положение и надавите сверху.
5. Верхний фиксатор зафиксировать и обеспечить защиту от смещения и соскока, затянув верхний болт
6. Ещё раз проверить положение радиатора относительно верхнегое и нижнего крепёжного блока!

Внимание: Соблюдайте инструкцию по монтажу

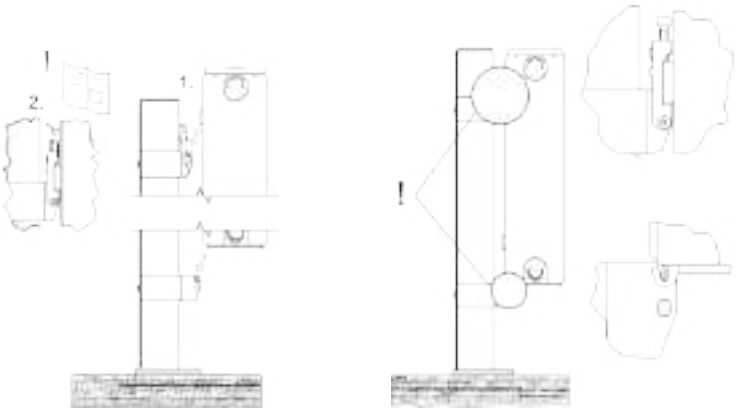

Подоконный кронштейн расположенного снаружи вертикального кронштейна

Область применения и технические характеристики

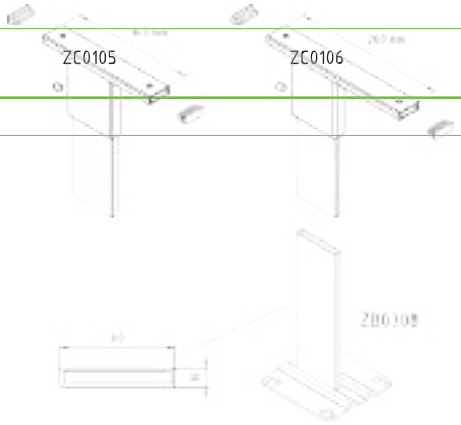

Подоконный кронштейн для вертикального

Процесс монтажа

кронштейна 60 x 10

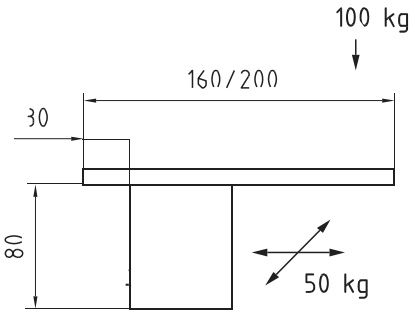

Процесс монтажа

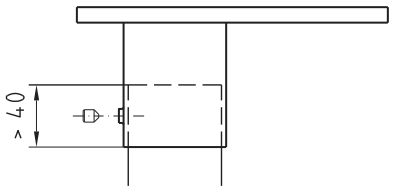

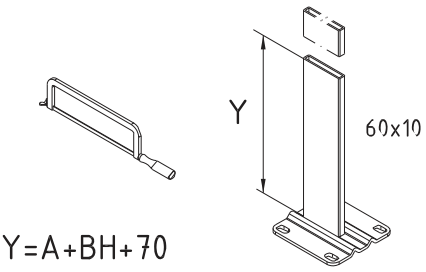
Y
60x10
Y=A+BH+70

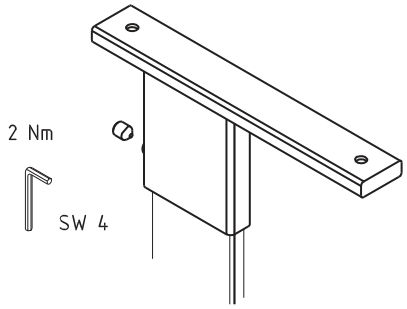
2 Nm
SW 4

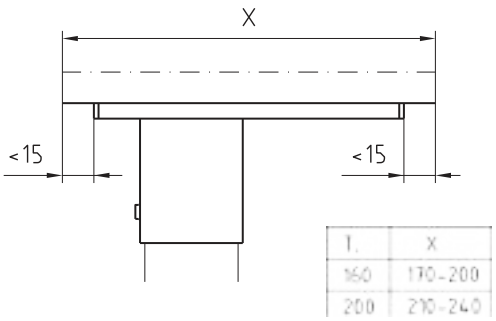
X
<15
<15
T.
X
160
170-200
200
210-240

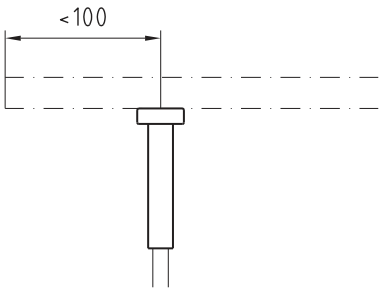
<100

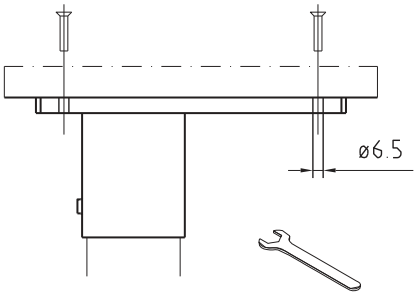
ø6.5

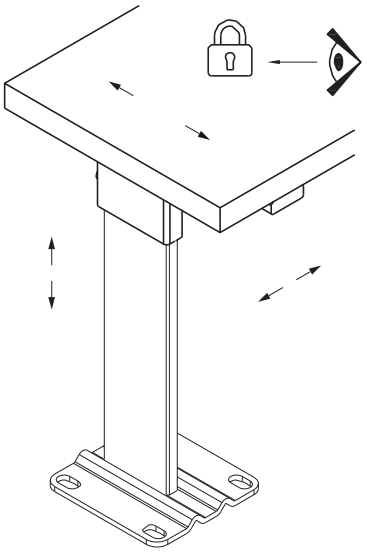

Подоконный кронштейн

Область применения и технические характеристики

Подоконный кронштейн для плоских панельных радиаторов
(FTV, PTV, PLV, FK0, PK0, PLK, FTM, PTM, PLM) тип 22 и 33
Диапазон регулирования 160 - 270 мм
Регулируемая высота 80 - 120 мм
Допустимая статистическая нагрузка на опору:
F1 = макс. 25 кг
F2 = макс. 50 кг
F3 = макс. 15 кг
Количество опор подоконника определяется предполагаемой нагрузкой. При динамической нагрузке нужно учитывать соответствующий коэффициент запаса прочности.
(Становиться ногами на подоконник запрещено!)

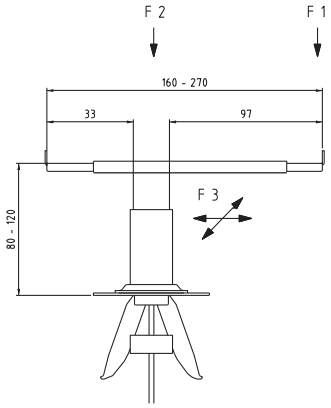

Код товара
ZC0038 0001

Процесс монтажа

Опору **(C)** с опорной пластиной **(D)** и предварительно смонтированным клеммовым креплением **(E)** вставить в верхнюю крышку радиатора таким образом, что клеммовое крепление **(E)** оказывается в желобах панели между каналами теплоносителя. (Крепление **(E)** не должно попасть на канал с теплоносителем). Находящийся в опоре **(C)** стяжной болт **(G)** затянуть с усилием 3-4 Нм.

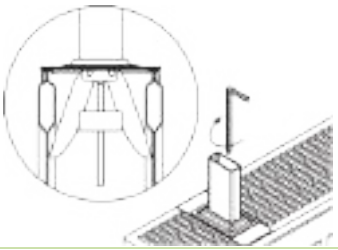

„Держатель вверху“ **(B)** вставить в опору **(C)** и установить необходимую высоту.
Зажимный винт **(H)** затянуть с усилием 3-4 Нм.

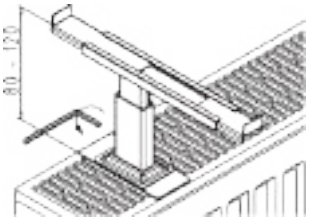

Установить необходимую длину скобы **(A)** (ширина подоконника).
Оба винта **(H)** затянуть с усилием 3-4 Нм.

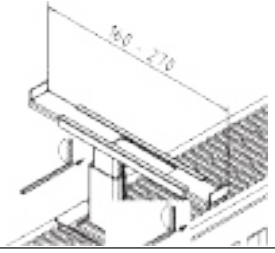

Монтаж экрана теплового излучения

Монтаж экрана теплового излучения

В случаях, когда радиаторы располагаются перед оконными поверхностями, целесообразно использовать соответствующие панели на задней стенке радиатора во избежании теплопотерь. Специально для этого Kermi предлагает экран теплового излучения, с применением которого теплопотери сокращаются до 80 %.

Экран теплового излучения состоит из:
1 экрана теплового излучения, 2 крепёжных зажимов, 2 фиксирующих зажимов
Начиная с длины 1800 мм дополнительно
1 крепёжный зажим, 1 фиксирующий зажим

Примечание:
В радиаторах 10 типа экран теплового излучения с использованием внутренней консоли монтироваться не может.

Монтажный чертёж:
Монтаж с внутренней вертикальной консолью

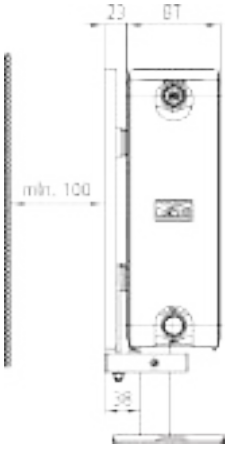
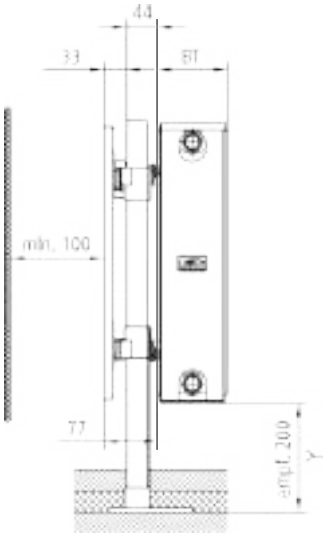
Монтажный чертёж:
Монтаж с наружной вертикальной консолью